TermoVana

**FR** **GÉNÉRALITÉS - AVERTISSEMENTS - INSTALLATION - ENTRETIEN**

## POÊLE A PELLET À AIR

# ANNA

ECO DESIGN 2022

★★★★

Ce produit est conforme à la classe 4 stelle (4 étoiles) selon les exigences des émissions et de rendement du Décret du 7 novembre 2017, n° 186

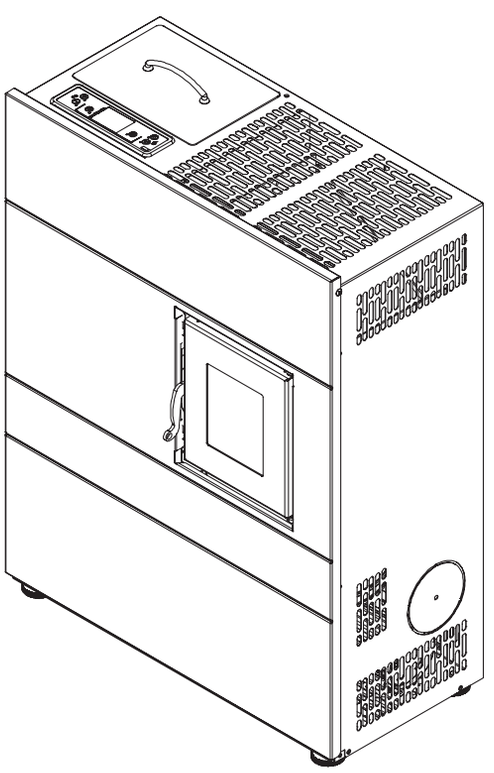

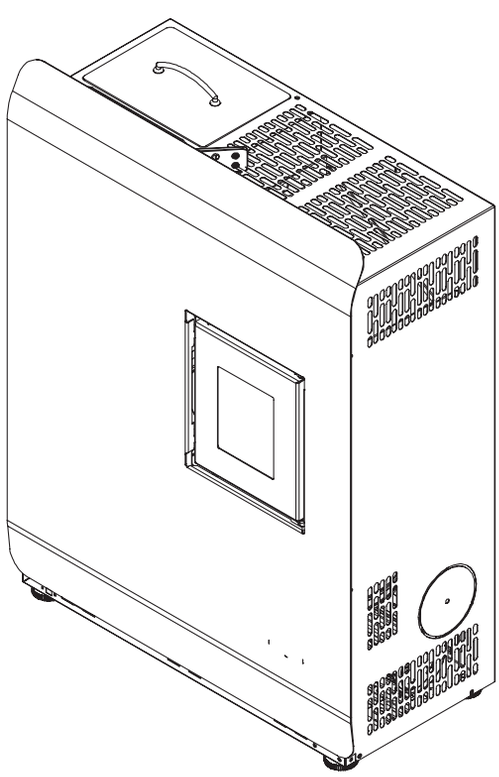

*Le présent manuel fait partie intégrante du produit.*
*Il est recommandé de lire attentivement les instructions avant l'installation, l'entretien ou l'utilisation du produit.*
*Les images du produit sont purement indicatives.*

**FR**

Cher client,

nous souhaitons avant tout vous remercier pour la préférence que vous nous avez accordée en achetant notre produit et vous félicitons pour ce choix.

Afin de vous permettre d'utiliser au mieux votre nouveau poêle, nous vous invitons à respecter attentivement les instructions contenues dans le présent manuel.

# « Alexa, allume le poêle

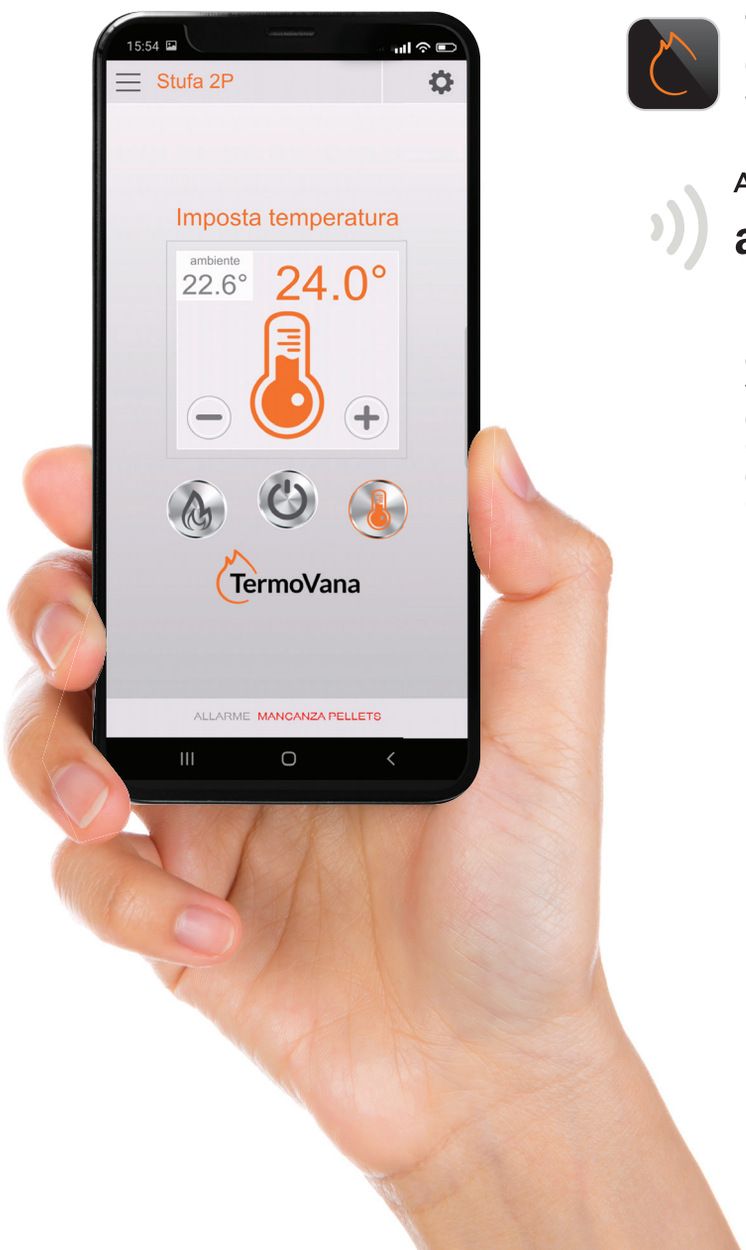


**Téléchargez l'application Termovana et gérez automatiquement votre poêle à distance**

APP TERMOVANA

amazon alexa

Availible on the App Store

GET ITON Google Play

Les poêles sont prévus pour le module en option wi-fi pour la gestion automatique des fonctions via l'application Termovana disponible sur Apple Store et Google Play. Ou bien via les commandes vocales d'Amazon Alexa et bientôt Google Home.

# INDEX

**1 INTRODUCTION GÉNÉRALE** > *4-6*
1.1 SYMBOLES
1.2 DESTINATION D'USAGE
1.3 OBJET ET CONTENU DU MANUEL
1.4 CONSERVATION DU MANUEL
1.5 MISE À JOUR DU MANUEL
1.6 GÉNÉRALITÉS
1.7 PRINCIPALES NORMES RESPECTÉES ET À RESPECTER
1.8 GARANTIE LÉGALE
1.9 RESPONSABILITÉ DU FABRICANT
1.10 CARACTÉRISTIQUES DE L'UTILISATEUR
1.11 ASSISTANCE TECHNIQUE
1.12 PIÈCES DE RECHANGE
1.13 PLAQUE D'IDENTIFICATION
1.14 LIVRAISON DU POÊLE

**2 CONSIGNES DE SÉCURITÉ** > *7-8*
2.1 CONSIGNES POUR L'INSTALLATEUR
2.2 CONSIGNES POUR L'AGENT D'ENTRETIEN
2.3 CONSIGNES POUR L'UTILISATEUR

**3 CARACTÉRISTIQUES DU COMBUSTIBLE** > *9*
3.1 CARACTÉRISTIQUES DU COMBUSTIBLE
3.2 STOCKAGE DES GRANULÉS DE BOIS

**4 MANUTENTION ET TRANSPORT** > *9*
4.1 RETRAIT DE LA PALETTE DE TRANSPORT

**5 INSTALLATION** > *10-14*
5.1 CONSIDÉRATIONS D'ORDRE GÉNÉRAL
5.2 PRÉCAUTIONS POUR LA SÉCURITÉ
5.3 LIEU D'INSTALLATION DU POÊLE
5.4 AIR COMBURANT
5.5 ÉVACUATION DES FUMÉES
5.6 MISE À NIVEAU DU POÊLE
5.7 CONNEXION AUX INSTALLATIONS
5.8 OPTIMISATION DE LA COMBUSTION
5.9 VENTILATION

**6 ENTRETIEN** > *15*
6.1 ENTRETIEN

**7 DÉMOLITION ET MISE AU REBUT** > *16*

**8 CONFIGURATION INITIALE AFFICHEUR** > *17*
8.1 BRANCHEMENT À UN THERMOSTAT EXTERNE

**9 PANNEAU DE COMMANDE** > *17-19*
9.1 UTILISATION DU PANNEAU DE COMMANDE
9.2 PROGRAMMATION
9.3 DATE / HEURE
9.4 HEBDOMADAIRE
9.5 NUMÉRO DU PROGRAMME
9.6 JOUR DE LA SEMAINE
9.7 HEURE
9.8 MINUTES
9.9 TEMPÉRATURE
9.10 PROGRAMME DEMANDÉ
9.11 TYPE DE PROGRAMME
9.12 ACTIVATION DU PROGRAMME
9.13 EXEMPLE DE PROGRAMMATION
9.14 MODALITÉ THERMOSTAT
9.15 THERMOSTAT INTERNE
9.16 PARAMÈTRES DE FONCTIONNEMENT
9.17 CHARGEMENT DES GRANULÉS
9.18 ASPIRATION DES FUMÉES
9.19 VENTILATEUR D'AMBIANCE
9.20 LOG. DERNIÈRES ERREURS
9.21 SÉLECTION DE LA LANGUE

**10 ERREURS DE DIAGNOSTIC** > *20*
10.1 ERREUR 1 ALLUMAGE RATÉ
10.2 ERREUR 2 ANOMALIE MOTEUR D'ASPIRATION DES FUMÉES
10.3 ERREUR 3 ANOMALIE CIRCUIT D'ASPIRATION DES FUMÉES
10.4 ERREUR 4 NON DISPONIBLE
10.5 ERREUR 5 PAS DE GRANULÉS
10.6 ERREUR 6 ALARME PRESSOSTAT/THERMOSTAT
10.7 ERREUR 7 NON DISPONIBLE
10.8 ERREUR 8 PAS DE TENSION DE RÉSEAU
10.9 ERREUR 9 ANOMALIE MOTEUR FUMÉES
10.10 ERREUR 10 ALARME SURCHAUFFE
10.11 ERREUR 11 DATE LIMITE DÉPASSÉE
10.12 ERREUR 12 SONDE FUMÉES
TÉLÉCOMMANDE (EN OPTION)

**11 OPÉRATIONS PRÉLIMINAIRES** > *21*
11.1 CHARGEMENT DES GRANULÉS
11.2 ALIMENTATION ÉLECTRIQUE
11.3 ALLUMAGE
11.4 ARRÊT
11.5 FONCTIONNEMENT AVEC SONDE D'AMBIANCE SUR LE POÊLE

**PROBLÈMES - CAUSES - SOLUTIONS** > *22-23*

**12 NETTOYAGE** > *24-25*

**LÉGENDE PLAQUE NUMÉRO DE SÉRIE** > *26*

**SCHÉMA ÉLECTRIQUE** > *27*

**DESCRIPTION** > *28*

**CARACTÉRISTIQUES TECHNIQUES** > *29-31*

**RETRAIT DE LA PALETTE** > *32*

**DISTANCE MINIMALE PAR RAPPORT AUX MATÉRIAUX COMBUSTIBLES** > *32*

**DIMENSIONS** > *33*

# 1 INTRODUCTION

Le produit faisant l'objet du présent manuel est fabriqué et testé conformément aux exigences de sécurité définies dans les directives européennes de référence.

Ce manuel est destiné aux propriétaires du poêle, aux installateurs, aux utilisateurs et aux responsables de l'entretien et fait partie intégrante du produit. En cas de doute sur le contenu et pour toute clarification, veuillez contacter le fabricant ou le service d'assistance technique agréé, en indiquant le numéro du paragraphe du sujet en discussion.

L'impression, la traduction et la reproduction même partielle du présent manuel dépendent de l'autorisation de l'entreprise Delka. Les informations techniques, les représentations graphiques et les caractéristiques présentes dans ce manuel ne peuvent pas être divulguées.

Ne pas travailler si toutes les informations indiquées dans le manuel n'ont pas été bien comprises ; en cas de doute, toujours demander la consultation ou l'intervention du personnel spécialisé Delka.

*Delka se réserve le droit de modifier les données et caractéristiques techniques et/ou fonctionnelles du poêle à tout moment et sans préavis.*

## 1.1 SYMBOLES

Dans le présent manuel, les points importants sont mis en évidence avec les symboles suivants :

**INDICATION** : Indications concernant l'utilisation correcte du poêle et les responsabilités des préposés.

**ATTENTION** : Point exprimant une remarque particulièrement importante.

**DANGER** : Ce symbole indique une remarque sur un comportement à adopter pour prévenir des accidents ou des dommages matériels.

## 1.2 DESTINATION D'USAGE

L'appareil, objet de ce manuel, est un foyer pour chauffage domestique d'intérieur, alimenté exclusivement aux granulés de bois, à fonctionnement automatique.

Le poêle fonctionne seulement avec la porte du foyer fermée.

Ne jamais ouvrir la porte lorsque le poêle est en marche.

L'appareil n'est pas destiné à être utilisé par des personnes (enfants compris) dont les capacités physiques, sensorielles ou mentales sont réduites ou qui manquent d'expérience ou de connaissances, à moins qu'elles n'aient pu en bénéficier, grâce à l'intervention d'une personne responsable de leur sécurité, d'une surveillance ou d'instructions concernant l'utilisation de l'appareil.

La destination d'usage susmentionnée et les configurations prévues du poêle sont les seules admises par le fabricant : ne pas utiliser le poêle autrement que dans le respect des indications fournies.

## 1.3 OBJET ET CONTENU DU MANUEL

Le but de ce manuel est de fournir les règles fondamentales et de base pour une correcte installation, maintenance et utilisation de l'appareil. Le respect scrupuleux des indications données permet de garantir un degré élevé de sécurité et de rendement du poêle.

## 1.4 CONSERVATION DU MANUEL

### Conservation et consultation

Le manuel doit être conservé avec soin et toujours être disponible pour pouvoir être consulté, tant par l'utilisateur que par les personnes chargées du montage et de la maintenance.

Le manuel d'installation fait partie intégrante du poêle.

### Perte ou détérioration

Si nécessaire, demander un autre exemplaire à Delka.

### Vente du poêle

En cas de vente du poêle, l'utilisateur a l'obligation de remettre le présent manuel au nouvel acheteur.

## 1.5 MISE À JOUR DU MANUEL

Ce manuel représente l'état de la technique au moment de l'émission sur le marché du poêle.

## 1.6 GÉNÉRALITÉS

### Informations

Pour tout échange d'informations avec le fabricant du poêle, préciser le numéro de série et les données d'identification indiqués sur la plaque.

### Maintenance extraordinaire

Les opérations d'entretien extraordinaire doivent être effectuées par un personnel qualifié et autorisé à intervenir sur le modèle de poêle décrit par ce manuel.

### Responsabilités des travaux d'installation

La responsabilité des travaux exécutés pour l'installation du poêle ne peut pas être donnée à la société Delka ; en effet, celle-ci est et reste à la charge de l'installateur qui est tenu d'effectuer les contrôles relatifs au conduit d'évacuation des fumées, à la prise d'air et de vérifier que les solutions d'installation proposées sont appropriées. Par ailleurs, toutes les normes de sécurité prévues par la législation spécifique en vigueur dans le pays d'installation du poêle doivent être respectées.

### Utilisation

L'utilisation du poêle est subordonnée non seulement aux prescriptions contenues dans le présent manuel, mais aussi au respect de toutes les normes de sécurité prévues par la législation spécifique en vigueur dans le pays où ce dernier est installé.

## 1.7 PRINCIPALES NORMES RESPECTÉES ET À RESPECTER

**A) Directive 2014/35/UE :** « Matériel électrique destiné à être employé dans certaines limites de tension ».

**B) Directive 2014/30/UE :** « Harmonisation des législations des États membres concernant la compatibilité électromagnétique ».

**C) Directive 89/391/CEE :** « Mise en œuvre de mesures visant à promouvoir l'amélioration de la sécurité et de la santé des travailleurs au travail ».

**D) Règlement UE 305/2011 :** « établissant des conditions harmonisées de commercialisation pour les produits de construction et abrogeant la directive 89/106/ CEE ».

**E) Directive 1999/34/CE :** relative au rapprochement des dispositions législatives, réglementaires et administratives des États membres en matière de responsabilité du fait des produits défectueux ».

**F) Norme EN 14785/2006 :** Concernant les « Appareils de chauffage domestique à convection à granulés de bois - Exigences et méthodes d'essai ».

## 1.8 GARANTIE LÉGALE

Pour pouvoir utiliser la garantie légale prévue par la Directive européenne 1999/44/CE, l'utilisateur doit respecter scrupuleusement les dispositions du présent manuel et notamment :

- toujours travailler dans les limites d'emploi du poêle ;
- toujours effectuer une maintenance constante et soignée ;
- autoriser l'usage du poêle aux personnes possédant une capacité et une aptitude démontrées ainsi qu'une formation adéquate à cette tâche ;
- utiliser des pièces détachées d'origine et spécifiques pour le modèle de poêle.

### 1.8.1 LES CIRCONSTANCES SUIVANTES SONT EXCLUES DE LA GARANTIE :

- Surchauffe impropre de l'appareil, c'est-à-dire l'utilisation de combustibles non conformes aux types et aux quantités indiquées sur les instruction fournies ;
- Tous les éléments résultant défectueux à cause de la négligence ou de l'inattention dans l'utilisation, d'une mauvaise maintenance, d'une installation non conforme aux indications du fabricant (consulter toujours le manuel d'installation et d'utilisation fourni avec l'appareil) ;
- Les autres dommages provoqués par des interventions erronées de l'utilisateur dans le but de réparer la panne initiale ;
- L'aggravation des dommages provoquée par l'utilisation forcée de l'appareil même après avoir remarqué le défaut ;
- Les dommages provoqués par le transport et/ou la manutention ;
- L'inefficacité des cheminées, des conduits de fumée ou d'éléments de l'installation dont dépend l'appareil.
- Les dommages provoqués par des modifications apportées à l'appareil, des agents atmosphériques, des calamités naturelles, des actes de vandalisme, des décharges électriques, des incendies, la non-conformité du circuit électrique et ou hydraulique.
- La mauvaise exécution du nettoyage annuel du poêle, de la part d'un technicien agréé ou d'un personnel qualifié, comporte l'annulation de la garantie.
- Les pièces sujettes à l'usure normale tels que les joints, les vitres, les revêtements et les grilles en fonte, les éléments peints, chromés ou dorés, les poignées et les câbles électriques, les ampoules, les témoins, les manettes, toutes les pièces amovibles du foyer ;
- Les variations de couleur des parties peintes et en céramique/ serpentin ainsi que les fissures de la céramique car il s'agit de caractéristiques naturelles du matériau et de l'utilisation de l'appareil ;
- Œuvres de maçonnerie ;
- Pièces de l'installation (si présentes) non fournies par le constructeur.

### 1.8.2 CONDITIONS DE GARANTIE :

**La société garantit l'appareil, à l'exception des éléments sujets à l'usure normale indiqués ci-dessous, pour la durée de 2 (deux) ans à compter de la date d'achat attestée par :**

- Un document probant (facture et/ou ticket de caisse) indiquant le nom du vendeur et la date de la vente ;
- L'envoi du certificat de garantie entièrement compilé dans les 8 jours qui suivent l'achat ;
- Par « garantie », il est entendu la substitution ou la réparation gratuite des pièces considérées comme défectueuses à l'origine à cause de vices de fabrication ;
- Pour utiliser la garantie, en cas de manifestation d'un quelconque défaut, l'acheteur devra conserver certificat de garantie et le présenter avec le document relâché lors de l'achat, au centre d'assistance technique ;

**Il devra également fournir :**

- le reçu fiscal indiquant la date d'achat ;
- le certificat de conformité de l'installation délivré par l'installateur ;

**Le non-respect des prescriptions contenues dans ce manuel entraînera la déchéance immédiate de la garantie.**

### 1.8.3 Sont exclus de la garantie tous les dysfonctionnements et/ou dommages à l'appareil résultant des causes suivantes :

- Éventuelles interventions techniques sur l'appareil visant à éliminer lesdits défauts et les dommages provoqués, elles devront par conséquent être établies avec le centre d'assistance technique, qui se réserve le droit d'accepter ou de refuser l'intervention et ne seront en aucun cas effectuées en garantie mais plutôt en tant qu'assistance technique à fournir aux conditions éventuellement et spécialement négociées et selon les tarifs en vigueur pour les travaux à effectuer ;

- les frais nécessaires pour remédier aux mauvaises interventions techniques, modifications ou facteurs négatifs pour l'appareil non reconductibles au défaut d'origine seront à la charge de l'utilisateur ;
- à l'exception des limites imposées par la loi ou par les règlements, reste également exclue toute garantie • de réduction de la pollution atmosphérique et acoustique ;

**La société décline toute responsabilité pour les éventuels dommages pouvant, directement ou indirectement, retomber sur les personnes, animaux ou objets à cause du non-respect de toutes les consignes fournies dans le manuel et concernant, notamment les avertissements en matière d'installation, utilisation et entretien de l'appareil**

## 1.9 RESPONSABILITÉ DU FABRICANT

! Avec la livraison du présent manuel, Delka décline toute responsabilité, aussi bien civile que pénale, directe ou indirecte, due à :

- installation non conforme aux réglementations en vigueur dans le pays et aux directives de sécurité ;
- non-respect partiel ou total des instructions contenues dans le manuel, notamment celles concernant le nettoyage périodique prévu ;
- installation effectuée par un personnel non qualifié et non formé ;
- utilisation non conforme aux directives de sécurité ;
- modifications et réparations non autorisées par le Fabricant effectuées sur le poêle ;
- utilisation de pièces détachées d'origine et spécifiques pour le modèle de poêle ;
- mauvais entretien ;
- événements exceptionnels.

## 1.10 CARACTÉRISTIQUES DE L'UTILISATEUR

! L'utilisateur du poêle doit être une personne adulte et responsable détenant les connaissances nécessaires pour l'entretien courant des composants du poêle.

⚠ Veiller à ce que les enfants ne s'approchent pas du poêle lorsqu'il fonctionne, s'ils ont l'intention de jouer avec.

## 1.11 ASSISTANCE TECHNIQUE

Delka met à disposition un vaste réseau de centres d'assistance technique spécialisés, directement formés et préparés au sein de l'entreprise.

Le siège central et notre réseau de vente sont à votre disposition pour vous orienter au centre d'assistance autorisé le plus proche.

## 1.12 PIÈCES DE RECHANGE

Utiliser exclusivement des pièces de rechange originales.

Ne pas attendre que les composants soient détériorés par leur utilisation pour les remplacer.

Remplacer un composant usagé avant la rupture favorise la prévention des accidents dérivants d'incidents causés précisément par la rupture soudaine des composants qui pourrait provoquer de graves dommages aux personnes et aux choses.

Effectuer les contrôles périodiques d'entretien comme indiqué au chapitre « Entretien ».

## 1.13 PLAQUE D'IDENTIFICATION

La plaque d'identification fixée sur le poêle reporte toutes les données caractéristiques relatives au produit, y compris les données du constructeur, le numéro de série et le marquage CE.

## 1.14 LIVRAISON DU POÊLE

Le poêle est livré parfaitement emballé avec du carton ou de la tôle thermorétractable et fixé sur une plate-forme en bois qui permet sa manutention par chariot élévateur et/ou autres moyens.

Le poêle est accompagné du matériel suivant :

- Mode d'emploi.

# 2 CONSIGNES DE SÉCURITÉ

## 2.1 CONSIGNES POUR L'INSTALLATEUR

Respecter les prescriptions indiquées dans le présent manuel.

- Les instructions de montage:démontage du poêle sont réservées uniquement aux techniciens spécialisés.
- Nous conseillons vivement aux utilisateurs de s'adresser à notre SAV pour demander l'intervention d'un technicien spécialisé. Si d'autres techniciens interviennent, il est recommandé de s'assurer de leurs capacités réelles.
- La responsabilité des travaux exécutés pour l'installation du poêle est, et reste, à la charge de l'utilisateur qui est tenu d'effectuer les contrôles relatifs aux solutions d'installation proposées.
- L'utilisateur doit respecter tous les règlements de sécurité locaux, nationaux et européens.
- L'appareil devra être installé sur des planchers ayant une capacité portante appropriée.

⚠ Contrôler que les conditions du conduit de fumée et de la prise d'air sont conformes au type d'installation.

- Ne pas effectuer de branchements électriques volants avec des câbles provisoires ou non isolés.
- Vérifier que la mise à la terre de l'installation électrique est suffisante.
- L'installation du poêle est interdite dans les chambres à coucher, les salles de bains et de douche, toutes les pièces destinées à l'entreposage de matériel combustible et dans les studios.

  L'installation dans les studios est autorisée si dans une pièce étanche et correctement installée selon la norme ;
- Le poêle ne doit en aucun cas être installé dans les pièces qui l'exposeraient au contact avec l'eau et encore moins aux éclaboussures d'eau puisque cela pourrait provoquer un risque de brûlures et de courts-circuits.
- Pour les normes de sécurité anti-incendie, respecter les distances des objets inflammables ou sensibles à la chaleur (divans, meubles, revêtements en bois, etc.).
- En présence d'objets fortement inflammables (rideaux, moquettes, etc.), toutes ces distances doivent être augmentées d'un mètre.

### 2.1.1 CONSIGNES POUR L'INSTALLATEUR

Avant de commencer les phases de montage ou de démontage du poêle, l'installateur doit respecter les précautions de sécurité prévues par la loi et en particulier :

A) ne pas intervenir quand les conditions sont défavorables ;
B) effectuer le travail dans de parfaites conditions psychophysiques et vérifier que les équipements de protection individuelle sont intègres et en parfait état de marche ;
C) il doit porter des gants de protection ;
D) il doit porter des chaussures de sécurité ;
E) il doit utiliser des outils munis d'une isolation électrique ;
F) il doit s'assurer que la zone concernée par les phases de montage et de démontage est exempte de tout obstacle.

## 2.2 CONSIGNES POUR L'AGENT D'ENTRETIEN

⚠ Respecter les prescriptions indiquées dans le présent manuel.

- Utiliser toujours les équipements de protection individuelle et les autres moyens de protection.
- Si le plancher est composé de matériau combustible, nous suggérons d'utiliser une protection en matériau non combustible (acier, verre) en mesure de protéger même la partie frontale de l'éventuelle chute de braise durant les opérations de nettoyage.
- Avant de commencer une quelconque opération d'entretien s'assurer que le poêle, s'il a été utilisé, a refroidi.
- Si même un seul des dispositifs de sécurité s'avère déréglé ou défectueux, le poêle doit être considéré comme endommagé et non en mesure de fonctionner.
- L'utilisateur non spécialisé doit être protégé contre l'accès à toute pièce pouvant l'exposer à des dangers. Par conséquent, il ne doit pas être autorisé à intervenir sur des pièces internes présentant un risque (électrique ou mécanique) ; cela vaut même s'il est prévu de couper l'alimentation électrique
- Avant toute intervention sur les composants électriques, électroniques et les connecteurs, couper l'alimentation électrique.

## 2.3 CONSIGNES POUR L'UTILISATEUR

⚠ Ne pas toucher et ne pas s'approcher de la vitre de la porte pour éviter toute brûlure ;

- ne pas regarder la flamme trop longtemps ;
- Ne pas toucher le conduit de fumée ;
- ne pas vider les cendres incandescentes (faire attention et s'assurer qu'elles aient complètement refroidi avant de les aspirer ou de les jeter) ;
- ne pas ouvrir la porte en verre ;
- ne pas ouvrir le tiroir à cendres (si prévu) ;
- ne pas toucher et ne pas s'approcher de la vitre de la porte pour éviter toute brûlure ;
- ne pas regarder la flamme trop longtemps ;
- Ne pas toucher le conduit de fumée ;
- n'effectuer aucun nettoyage d'aucune sorte ;
- ne pas vider les cendres incandescentes (faire attention et s'assurer qu'elles aient complètement refroidi avant de les aspirer ou de les jeter) ;
- ne pas ouvrir la porte en verre ;
- ne pas ouvrir le tiroir à cendres (si prévu) ;
- Ne pas utiliser l'appareil comme incinérateur de déchets.
- Il est interdit d'utiliser l'appareil avec la porte ouverte ou la vitre cassée.

- Interdiction d'apporter des modifications à l'appareil sans autorisation.
- Ne pas utiliser de liquide inflammable lors de l'allumage (alcool, essence, pétrole, etc.).
- Après un allumage raté, vider le brasier des granulés qui se sont accumulés avant de rallumer le poêle.
- Le réservoir à pellet doit toujours être fermé avec son propre couvercle.
- Avant toute intervention, laisser s'éteindre et refroidir complètement le feu dans la chambre de combustion et débrancher toujours la fiche de la prise.
- Avant toute intervention, l'utilisateur ou quiconque s'apprête à intervenir sur l'appareil devra avoir lu et compris l'intégralité de ce manuel d'installation et d'utilisation. Les erreurs ou les mauvais réglages peuvent provoquer des conditions de danger et/ou de fonctionnement irrégulier.
- Le pellet .est le seul et unique type de combustible à utiliser.
- Ne pas mettre à sécher le linge sur l'appareil. Les éventuels étendages devront être suffisamment éloignés de l'appareil. Risque d'incendie.
- Le câble électrique ne doit jamais toucher le tube d'évacuation des fumées et même n'importe quelle autre partie du poêle.
- Les emballages NE sont PAS des jouets, ils peuvent provoquer des risques d'asphyxie ou d'étranglement et d'autres dangers pour la santé ! Les personnes (y compris les enfants) aux capacités psychiques et motrices réduites ou sans expérience ni connaissance ne doivent pas s'approcher du matériel d'emballage. Le poêle N'est PAS un jouet.
- Les enfants doivent être contrôlés pour s'assurer qu'ils ne jouent pas avec l'appareil.
- Le nettoyage et la maintenance destinés à être effectués par l'utilisateur ne doivent pas être accomplis par des enfants sans surveillance.
- Pendant le fonctionnement, le poêle atteint des températures élevées : maintenir les enfants et les animaux à distance et utiliser des équipements de protection individuelle contre la chaleur appropriés.
- Si le plancher est composé de matériau combustible, nous suggérons d'utiliser une protection en matériau non combustible (acier, verre) en mesure de protéger même la partie frontale de l'éventuelle chute de braise durant les opérations de nettoyage.

### 2.3.1 CONSIGNES ET RECOMMANDATIONS POUR L'UTILISATEUR

- Respecter les prescriptions indiquées dans le présent manuel.
- Respecter les instructions et les avertissements signalés sur les plaquettes exposées sur le poêle.
- Ces plaquettes sont des dispositifs de prévention des accidents ; elles doivent donc toujours être parfaitement lisibles. Si ces plaquettes s'avèrent endommagées et illisibles, il est obligatoire de les remplacer avec les plaques d'origine du fabricant.
- Utiliser uniquement le combustible conforme aux indications mentionnées dans le chapitre sur les caractéristiques de ce combustible.
- Suivre scrupuleusement le programme de maintenance ordinaire et extraordinaire.
- Ne pas utiliser le poêle sans avoir d'abord effectué l'inspection quotidienne comme recommandé au chapitre « Entretien » du présent manuel.
- Ne pas utiliser le poêle en cas de fonctionnement anormal, de suspicion de rupture ou de bruits insolites.
- Ne pas jeter d'eau sur le poêle pendant son fonctionnement ou pour éteindre le feu dans le brasier.
- Ne pas éteindre le poêle en débranchant la connexion électrique de secteur.
- Ne pas s'appuyer contre la porte ouverte pour ne pas en compromettre la stabilité.
- Ne pas utiliser le poêle comme support ou fixation de quel que type que ce soit.
- Ne pas nettoyer le poêle tant que la structure et les cendres ne sont pas complètement froides.
- Toucher la porte seulement quand le poêle a refroidi.
- Exécuter toutes les opérations en toute sécurité et calmement.

⚠ En cas d'incendie de la cheminée, appeler les pompiers.

⚠ En cas de dysfonctionnement du poêle dû à un tirage non optimal du conduit des fumées, nettoyer le conduit en suivant la procédure décrite.

! Le nettoyage du conduit des fumées doit être effectué en suivant les descriptions contenues dans le paragraphe 6.

! Ne pas toucher les parties vernies pendant le fonctionnement pour éviter d'endommager la peinture.

# 3 CARACTÉRISTIQUES DU COMBUSTIBLE

## 3.1 CARACTÉRISTIQUES DU COMBUSTIBLE

Le pellet (fig. 3.1) est composé de différents types de bois compacté avec des processus mécaniques dans le respect des normes en faveur de l'environnement, il représente le seul combustible prévu pour ce type de poêle.

L'efficacité et la puissance thermique du poêle peuvent varier selon le type et la qualité de granulés utilisés.

**Nous conseillons d'utiliser des granulés de bois de la classe A1 (norme ISO 17225-2, ENplus A1, DIN Plus ou NC 444 catégorie « High Performance NF Granulés biocarburants Qualité »).**

Le poêle est doté d'un réservoir à granulés dont la capacité est indiquée dans le tableau des caractéristiques du paragraphe 14.

Le logement de chargement est placé sur la partie supérieure, il doit toujours pouvoir être ouvert pour permettre de charger les granulés et il doit rester fermé pendant le fonctionnement du poêle.

⚠ Pour des raisons de contrôle de la température de service il n'est pas possible d'utiliser du bois traditionnel.

⚠ Il est interdit d'utiliser le poêle comme incinérateur de déchets.

## 3.2 STOCKAGE DES GRANULÉS DE BOIS

! Le pellet doit être conservé dans un milieu sec et pas trop froid.

Nous conseillons de conserver quelques sachets de granulés dans la pièce où se trouve le poêle ou dans une pièce adjacente à condition que la température et l'humidité sont acceptables.

Les granulés humides et/ou froids (5°C) réduisent la puissance thermique du combustible et oblige à effectuer plus fréquemment l'entretien du brasier (matériau non brûlé) et du foyer.

! Prêter une attention particulière au stockage et à la manutention des sacs de granulés. Il faut éviter leur fragmentation et la formation de sciure de bois.

L'introduction de sciure de bois dans le réservoir du poêle peut causer le blocage du système de chargement des granulés.

Maintenir le combustible à distance de sécurité du poêle.

L'usage de granulés de mauvaise qualité peut compromettre le fonctionnement normal du poêle et déterminer l'annulation de la garantie.

fig. 3.1

# 4 MANUTENTION ET TRANSPORT

Le poêle est livré complet de toutes les pièces prévues.

Faire attention à la tendance du poêle de se déséquilibrer.

Le barycentre du poêle est déplacé vers la partie avant.

Tenir compte de cette indication même lors du déplacement du poêle sur son support de transport.

Pendant le soulèvement, éviter les mouvements brusques et les à-coups.

S'assurer que le chariot élévateur ait une capacité de charge supérieure au poids du poêle à soulever.

Le conducteur de l'engin de levage sera responsable du levage des charges.

⚠ Ne pas laisser les enfants jouer avec les éléments de l'emballage (film plastique et polystyrène). Risque d'étouffement !

## 4.1 RETRAIT DE LA PALETTE DE TRANSPORT

Pour retirer le poêle de la palette utilisée pour le transport, respecter les instructions de la page 32.

# 5 INSTALLATION

## 5.1 CONSIDÉRATIONS D'ORDRE GÉNÉRAL

Les paragraphes suivants fournissent des indications à respecter pour obtenir le rendement maximal du produit acheté.

Dans tous les cas, les indications suivantes sont assujetties au respect d'éventuelles lois et réglementations nationales, régionales et communales en vigueur dans le pays où le produit est installé.

L'installation du poêle doit être effectuée par des techniciens qualifiés et dans le respect de la norme EN 10683.

## 5.2 PRÉCAUTIONS POUR LA SÉCURITÉ

La responsabilité des travaux exécutés pour l'installation du poêle est, et reste, à la charge de l'utilisateur qui est tenu d'effectuer les contrôles relatifs aux solutions d'installation proposées.

L'utilisateur doit respecter tous les règlements de sécurité locaux, nationaux et européens.

L'appareil devra être installé sur des planchers ayant une capacité portante appropriée.

Les instructions de montage et de démontage du poêle sont réservées uniquement aux techniciens spécialisés. Nous conseillons aux utilisateurs de s'adresser à notre service d'assistance pour les demandes de techniciens qualifiés.

Si d'autres techniciens interviennent, il est recommandé de s'assurer de leurs capacités réelles. Avant de commencer les phases de montage ou de démontage du poêle, l'installateur doit respecter les précautions de sécurité prévues par la loi et en

notamment :

A) ne pas intervenir quand les conditions sont défavorables ;

B) effectuer le travail dans de parfaites conditions psychophysiques et vérifier que les équipements de protection individuelle sont intègres et en parfait état de marche ;

C) il doit porter des gants de protection ;

D) il doit porter des chaussures de sécurité ;

E) il doit utiliser des outils munis d'une isolation électrique ;

F) il doit s'assurer que la zone concernée par les phases de montage et de démontage est exempte de tout obstacle.

## 5.3 LIEU D'INSTALLATION DU POÊLE

La page 32 de ce manuel fournit les indications, en cm, sur les distances à respecter durant l'installation du poêle par rapport aux matériaux et objets combustibles. Protéger toutes les structures qui pourraient prendre feu si elles sont exposées à une chaleur excessive.

Les planchers composés de matériaux inflammables comme le bois, le parquet, le linoléum, le stratifié ou recouverts de tapis, doivent être protégés par une base ignifuge sous le poêle, avec des dimensions appropriées. Cette base peut être par exemple en acier, en ardoise pressée, en verre ou en pierre et elle doit recouvrir le plancher dans la zone située sous le poêle, le tube de raccord des fumées et doit dépasser à l'avant d'au moins 50 cm.

Le fabricant décline toute responsabilité en cas d'éventuelles variations des caractéristiques du matériau composant le plancher, sous la protection.

Tout élément en bois (ex. Les poutres) ou en matériau combustible situés près du poêle doit être protégé avec un matériau ignifuge.

Les parois ou les éléments inflammables doivent être maintenus à une distance d'au moins 150 cm du poêle.

! Prévoir un espace technique accessible pour tout éventuel entretien.

Nous rappelons qu'il faut respecter la distance minimum des matériaux inflammables (x), indiquée sur la plaque d'identification des tuyaux utilisés pour réaliser la cheminée (fig. 5.2).

**Pi** = Paroi inflammable
**Pp** = Protection du sol

⚠ Il est interdit d'installer le poêle dans les chambres à coucher, les petites pièces et les locaux poussiéreux en milieu potentiellement explosif.

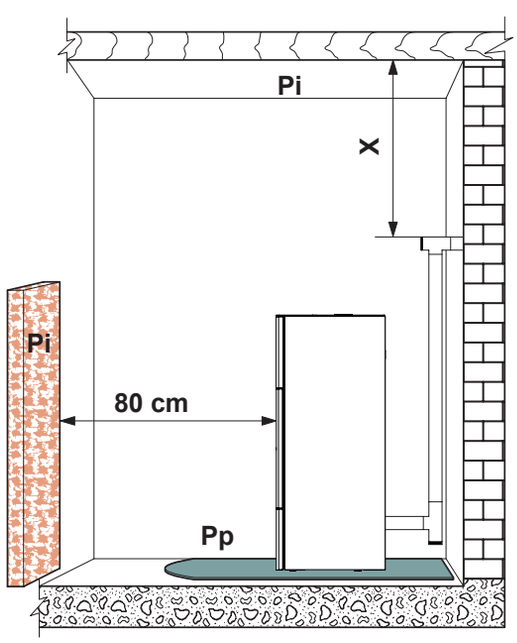


Fig. 5.2

Les images du produit sont purement indicatives

## 5.4 AIR COMBURANT

! Pendant le fonctionnement, le poêle prélève une quantité d'air de la pièce où il est installé (à l'exception des appareils de la gamme hermétique en mesure de la prélever directement de l'extérieur) ; cet air devra être réintégré à travers une prise d'air externe au local (fig. 5.3 - PA = Prise d'air).

Si la paroi arrière du poêle est une paroi extérieure, faire un trou pour l'admission de l'air de combustion à une hauteur d'environ 20-30 cm au-dessus du sol, en respectant les indications dimensionnelles données dans la fiche technique du produit à la fin du manuel.

À l'extérieur, une grille de ventilation permanente et non obturable doit être installée ; dans les zones particulièrement exposées aux intempéries et au vent, elle assure une protection contre la pluie et le vent.

Veiller à ce que l'entrée d'air soit positionnée de manière à ne pas être obstruée accidentellement.

S'il n'est pas possible de créer une prise d'air extérieure dans la paroi arrière du poêle (mur non périphérique), un trou doit être fait dans un mur extérieur de la pièce où le poêle est placé.

Dans l'impossibilité de réaliser une prise d'air externe dans la pièce, il est possible de réaliser le trou dans une pièce voisine à condition d'être constamment communicante avec la grille de transfert. (Fig. 5.4 - C = Caisson, G = Grille, S = Volet)

La norme UNI 10683 interdit le prélèvement de l'air de combustion depuis les garages, les entrepôts de matières combustibles ou les activités présentant un risque d'incendie.

S'il y a d'autres appareils de chauffage dans la pièce, les entrées d'air de combustion doivent garantir le volume d'air nécessaire au bon fonctionnement de tous les appareils.

Si dans la pièce où se trouve le poêle, il y a un ou plusieurs ventilateurs d'extraction (hottes aspirantes), des dysfonctionnements de combustion peuvent se produire en raison du manque d'air de combustion.

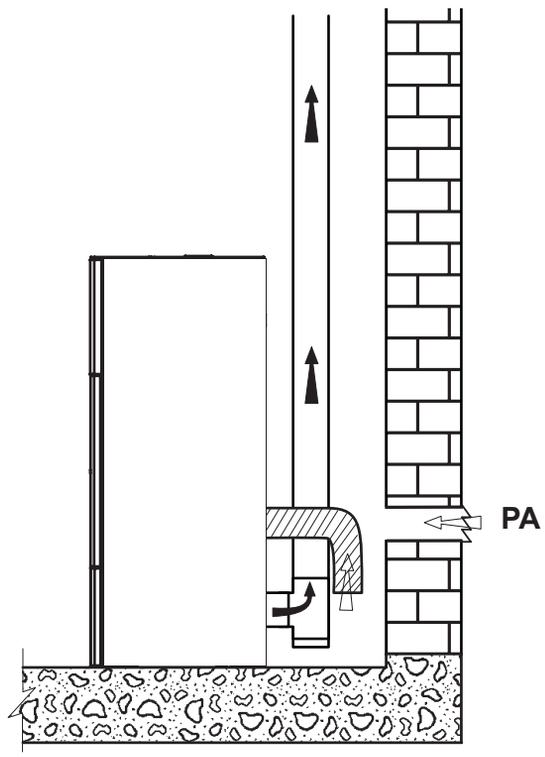


fig. 5.3

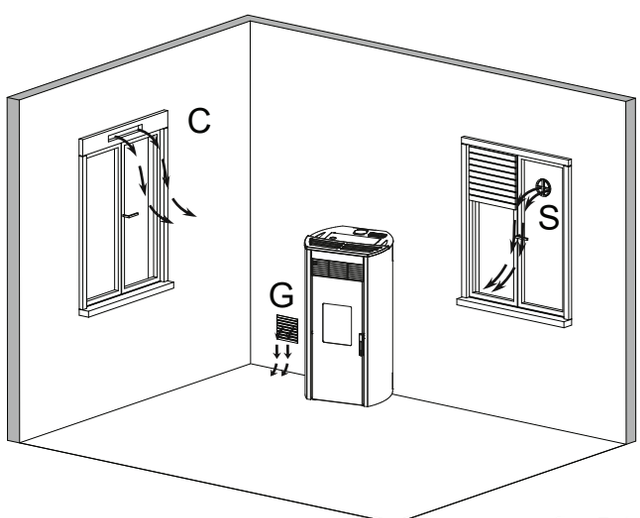


fig. 5.4

Les images du produit sont purement indicatives

### Poêle de la série « Hermétique »

En cas d'installations d'un poêle à pellet de la gamme « Hermétique », il est possible :

- de canaliser l'air comburant en utilisant un tube d'évacuation coaxial pour l'expulsion des fumées et le prélèvement de l'air ; par conséquent, il n'est pas nécessaire de pratiquer une prise d'air classique dans la pièce (fig. 5.5 A, B=Entrée d'air C,D=Évacuation des fumées) ;
- de relier l'entrée de l'air comburant du poêle à la prise d'air avec un conduit prévu à cet effet (fig. 5.6).

## 5.5 ÉVACUATION DES FUMÉES

Le poêle fonctionne avec la chambre de combustion en dépression c'est pourquoi il est indispensable de s'assurer que l'évacuation des fumées est étanche.

Le poêle doit être raccordé à son propre système d'évacuation des fumées et garantir une dispersion adéquate dans l'atmosphère des produits de la combustion.

Les composants constituant le système d'évacuation des fumées doivent être déclarés adaptés aux conditions de fonctionnement spécifiques et porter le marquage CE.

! Il est obligatoire de réaliser une première partie verticale de 1,5 mètres au minimum pour garantir la bonne expulsion des fumées.

Nous conseillons de faire un maximum de 3 variations de direction, en plus de celle résultant de la connexion arrière du poêle à la cheminée, en utilisant des courbes de 45 à -90° ou des raccords en forme de T (Fig. 5.7).

Utiliser toujours un raccord en forme de T avec un bouchon d'inspection à chaque variation horizontale et verticale du parcours du conduit d'évacuation des fumées.

☞ Sur le premier raccord en T, à la sortie du conduit d'évacuation des fumées du poêle, il faut relier en bas un tube pour l'évacuation de l'éventuel condensat qui peut se former dans la cheminée (Fig. 5.7a).

Les segments horizontaux doivent mesurer au maximum 2 à 3 m avec une inclinaison vers le haut de 3 à 5 % (fig. 5.7).

Fixer les tuyaux au mur avec des colliers appropriés.

Le raccord d'évacuation des fumées NE DOIT PAS ÊTRE raccordé :

- à une cheminée utilisée par d'autres générateurs (chaudières, poêles, cheminées, etc.) ;
- à des systèmes d'extraction de l'air (hottes, évents, etc.) même s'ils sont « canalisés ».

Il est interdit d'installer des soupapes d'interruption et de tirage.

L'évacuation des produits de combustion doit être prévue sur le toit.

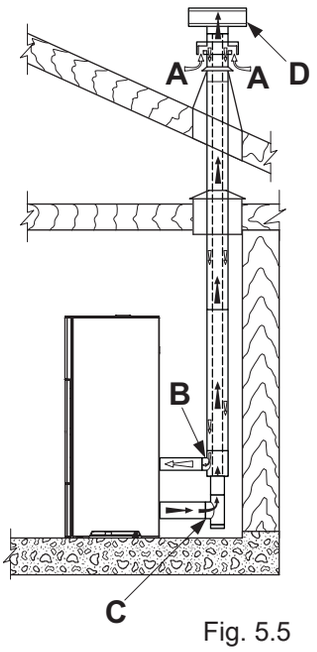


Fig. 5.5

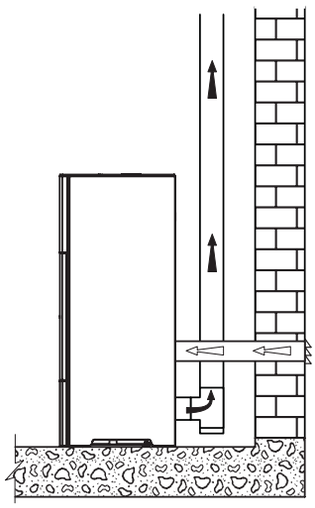

Fig. 5.6

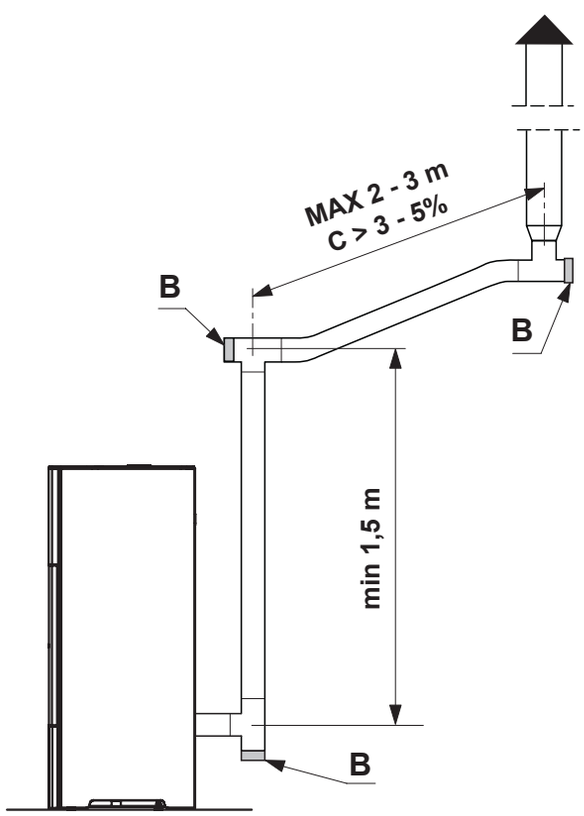


Fig. 5.7

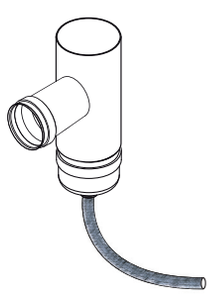

Fig. 5.7a

Les images du produit sont purement indicatives

## Poêle de la série « Hermétique »

En cas d'installation d'un poêle à pellet appartenant à la gamme « Hermétique », il est possible d'utiliser un tube coaxial spécifique permettant aussi bien l'expulsion des fumées que la canalisation de l'air comburant provenant de l'extérieur (fig. 5.5 A,B=entrée air C,D=sortie fumée).

### 5.5.1 Évacuation sur le toit à travers un conduit de cheminée traditionnel

La cheminée pour l'évacuation des fumées doit être réalisée par un personnel qualifié et selon les normes UNI 10683- EN 1856-1-2- EN 1857- EN 1443- EN 13384--1--3- EN 12391--1 aussi bien en ce qui concerne les dimensions que pour les matériaux employés pour sa construction.

Les cheminées EN MAUVAIS ÉTAT, réalisées avec des matériaux non conformes (fibrociment, acier galvanisé, etc. présentant une surface rugueuse et poreuse) ne sont pas conformes à la loi et compromettent le bon fonctionnement du poêle.

Le conduit d'évacuation des fumées à travers une cheminée traditionnelle (Fig. 5.8) peut être réalisé à condition d'avoir contrôlé l'état de la cheminée ;

! Si la section de la cheminée est plus grande, il faudra « canaliser » la cheminée avec un tube en acier (le diamètre dépend de la longueur du parcours) opportunément isolé (Fig. 5,9).

Contrôler que le branchement à la cheminée en maçonnerie est opportunément scellé.

! En cas de passage de tuyau à travers les toits ou les parois en bois, nous conseillons d'utiliser des kits prévus à cet effet, certifiés et disponibles en commerce.

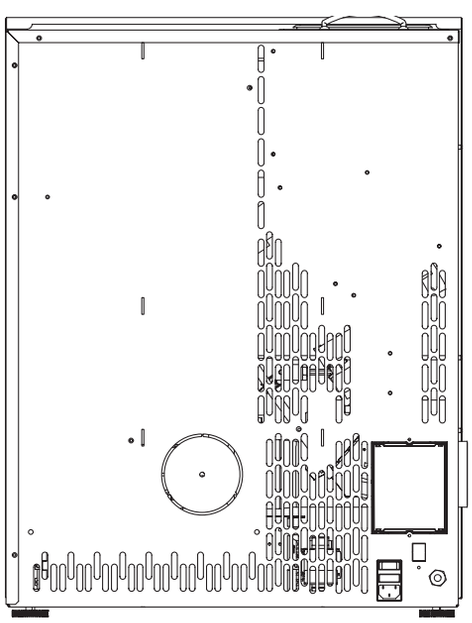

Fig. 5.5.2

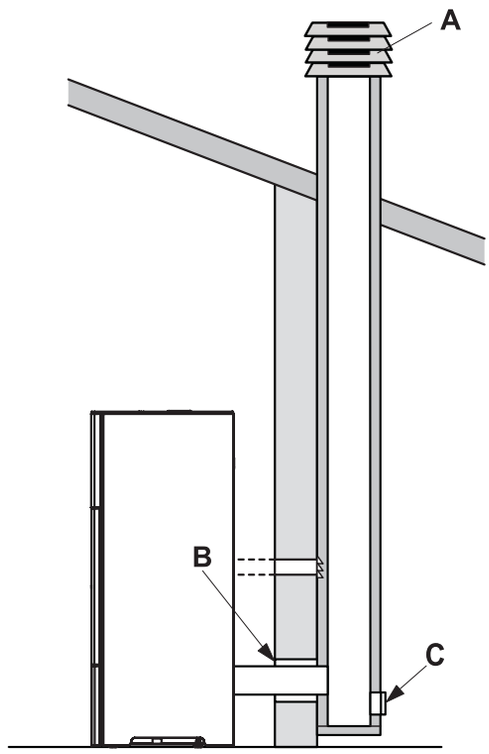


Fig. 5.8

A) Sortie de toit anti-refoulement
B) Sceller
C) Inspection

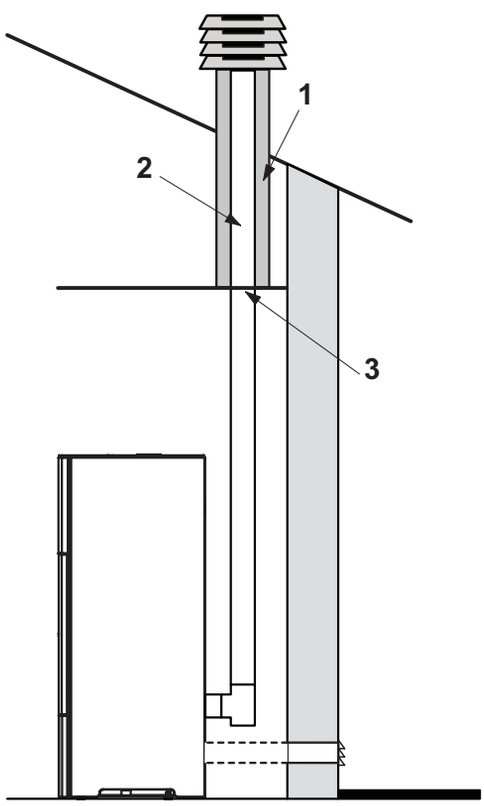


Fig. 5.9

1) Vermiculite et/ou laine de roche.
2) Tube en acier.
3) Panneau de protection.

Les images du produit sont purement indicatives

## 5.6 MISE À NIVEAU DU POÊLE

Le poêle doit être nivelé, à l'aide d'un niveau à bulle, en agissant sur les pieds (si prévus) (fig. 5.10).

A B = Niveau à bulle

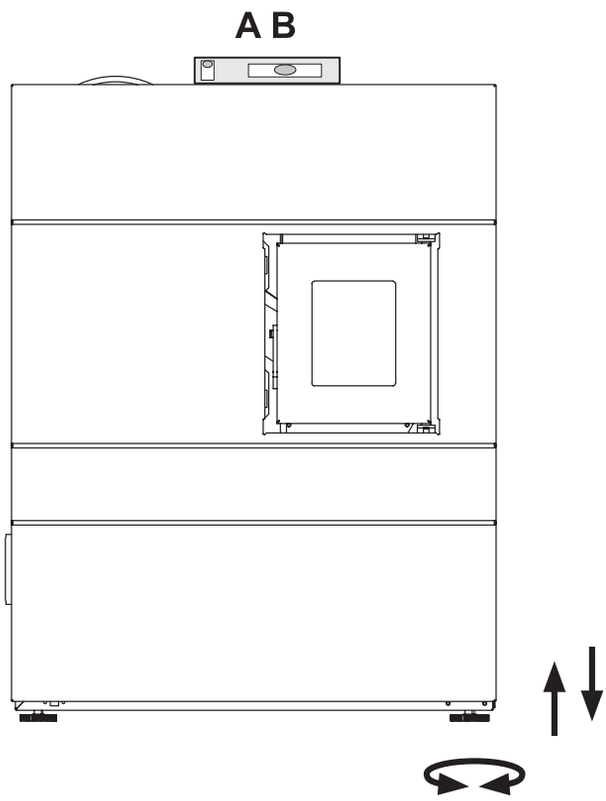


Fig. 5.10

## 5.7 CONNEXION AUX INSTALLATIONS

### 5.7.1 Branchement électrique

Il suffit de brancher le poêle à l'installation électrique avec la fiche fournie.

Le branchement électrique (fiche) doit être facilement accessible même après l'installation du poêle.

! Si le câble d'alimentation est endommagé, il doit être remplacé par le service d'assistance technique ou par un technicien qualifié, de façon à prévenir tout risque.

*5.7.1.1 Mise à la terre*

L'installation doit obligatoirement être dotée de mise à la terre et d'interrupteur différentiel conforme aux lois en vigueur (fig. 5.11).

! S'assurer que le câble d'alimentation ne touche pas les parties chaudes.

! Le conduit d'évacuation des fumées doit être muni de son branchement à la terre.

## 5.8 OPTIMISATION DE LA COMBUSTION

Une combustion optimale dépend de différents facteurs (type d'installation, conditions de fonctionnement et d'entretien, qualité des granulés, etc.).

Lors du premier allumage, il est possible d'optimiser la combustion du poêle.

En principe, si à la fin de la combustion le brasier est rempli de résidus, conseillons de modifier les paramètres de combustion (en augmentant la valeur) jusqu'à trouver la solution la plus satisfaisante.

Consulter les paragraphes 9.17- 9.18 - 9.19.

## 5.9 VENTILATION

Le poêle est doté de ventilation.

L'air poussé par les ventilateurs maintient l'appareil un régime de température réduit pour éviter de solliciter de manière excessive les matériaux qui le composent.

Il ne faut pas fermer les sorties d'air chaud pour ne pas faire surchauffer le poêle.

Le poêle n'est pas conçu pour cuire les aliments.

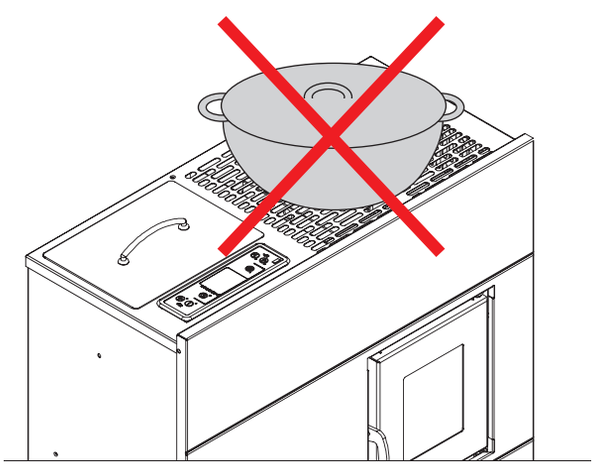

⚠ **ATTENTION : Ne pas couvrir les fentes d'aération.**

Les images du produit sont purement indicatives

# 6 ENTRETIEN

(à confier à un centre d'assistance technique agréé)

## 6.1 MAINTENANCE

Les opérations d'entretien doivent être effectuées par un centre d'assistance technique autorisé.

Avant d'effectuer toute opération de maintenance, prendre les précautions suivantes :

- S'assurer que toutes les pièces du poêle sont froides.
- S'assurer que les cendres sont complètement éteintes.
- Utiliser les équipements de protection individuelle prévus par la Directive 89/391/CEE.
- Vérifier que l'interrupteur général de ligne soit débranché.
- Vérifier que l'alimentation ne puisse pas être rétablie accidentellement. Débrancher la fiche de la prise murale.
- Toujours travailler avec des outils appropriés à la maintenance.
- À la fin de l'entretien ou des opérations de réparation, réinstaller, avant de remettre le poêle en marche, toutes les protections, et réactiver tous les dispositifs de sécurité.

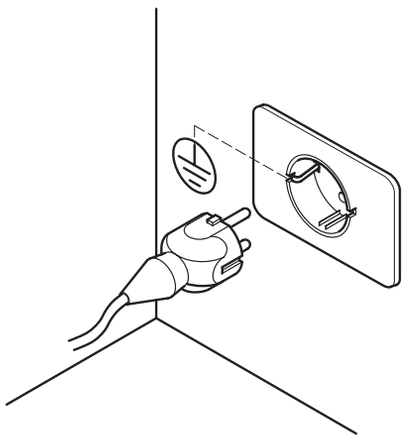

Fig. 5.11

### 6.1.1 ENTRETIEN DU CONDUIT DE FUMÉE

L'entretien doit être effectué au moins une fois par an ou tous les 40 quintaux de granulés brûlés.

S'il existe des parties de conduites horizontales, il est nécessaire de vérifier et d'enlever les éventuels dépôts de cendres et de suie avant qu'ils ne puissent obstruer sérieusement le passage des fumées.

Si le nettoyage n'est pas effectué ou s'il est mal effectué, le poêle peut avoir des problèmes de fonctionnement tels que :

- mauvaise combustion
- noircissement de la vitre
- engorgement du brasier avec accumulation de cendres et de granulés
- risque d'incendie du conduit de fumée.

### 6.1.2 ENTRETIEN DU POÊLE

A réaliser au moins une fois par an, ou bien à chaque fois que le poêle signale la demande d'entretien.

Pendant l'opération de maintenance, le technicien devra :

- effectuer un nettoyage soigné et complet des conduites de fumée ;
- vérifier l'état et l'étanchéité de tous les joints ;
- vérifier l'état et la propreté de tous les composants internes ;
- vérifier l'étanchéité et la propreté du raccord de sortie des fumées ;
- enlever les éventuels dépôts de résidus de granulés dans le réservoir ;
- vérifier le bon fonctionnement du poêle ;
- réinitialiser les éventuels signaux ou alarmes
- pour un accès facile au compartiment à fumée (A) Il suffit de démonter le couvercle (B) en dévissant les deux vis (C) (Fig. 6.1.2).

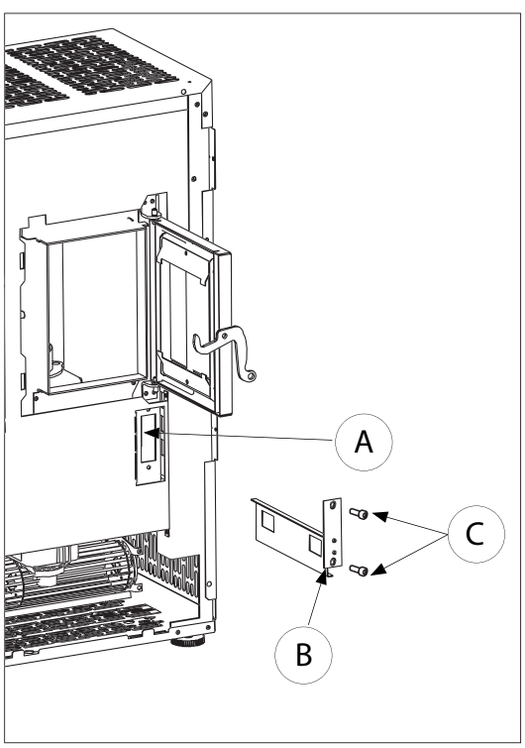


Fig. 6.1.2

### 6.1.3 SUBSTITUTION DES JOINTS

Si les joints de la porte du foyer, du réservoir ou de la chambre des fumées sont usés, il faut les faire remplacer par un technicien autorisé pour garantir le bon fonctionnement du poêle.

⚠ **ATTENTION : Utiliser exclusivement des pièces de rechange originales.**

Les images du produit sont purement indicatives

| PROGRAMME DE CONTRÔLE ET D'ENTRETIEN | À CHAQUE ALLUMAGE | CHAQUE SEMAINE | 1 MOIS | 1 ANNÉE (a) |
|---|---|---|---|---|
| BRASIER | X | | | |
| TIROIR/CASIER À CENDRES | | X | | |
| VITRE | | X | | |
| GRILLE D'ASPIRATION DU VENTILATEUR D'AMBIANCE | | X | | |
| CHAUDIÈRE | | | X | |
| TUBE BOUGIE D'ALLUMAGE | | X | | |
| COLLECTEUR DE FUMÉE | | | X | |
| JOINTS DE LA PORTE ET DU BRASIER* | | | | X |
| CONDUIT D'ÉVACUATION DES FUMÉES* | | | | X |
| VENTILATEURS* | | | | X |

(*)À confier à un centre d'assistance technique agréé.

(a) Au moins une fois par an ou tous les 40 quintaux de combustible brûlé.

# 7 DÉMOLITION ET MISE AU REBUT

La démolition et la mise au rebut du poêle sont exclusivement à la charge du propriétaire qui devra faire le nécessaire dans le respect des lois en vigueur dans son pays en matière de sécurité et de respect et protection de l'environnement.

Le démontage et la mise au rebut peuvent aussi être confiés à des tiers à condition de toujours faire appel à des entreprises autorisées à la récupération et à l'élimination des matériaux en question.

☞ **INDICATION** : toujours respecter les réglementations en vigueur dans le pays où l'élimination des matériaux doit être effectuée, éventuellement aussi pour la déclaration d'élimination.

! **ATTENTION** : *Toutes les opérations de démontage pour la démolition doivent se faire quand l'insert est éteint et hors tension.*

- retirer la totalité de l'équipement électrique ;
- séparer les accumulateurs présents dans les cartes électriques ;
- effectuer la mise au rebut du poêle à travers les entreprises spécialisées et autorisées ;

! **ATTENTION** : *L'abandon du poêle dans des zones accessibles constitue un grave danger pour les personnes et pour les animaux.*

Le propriétaire est le seul responsable en cas d'éventuels dommages à des personnes et des animaux.

Au moment de la démolition, le marquage CE, le présent manuel et les autres documents relatifs à ce poêle devront être détruits.

Le symbole de la poubelle barrée présent sur l'étiquette de l'équipement indique que le produit, à la fin de sa vie utile, doit être ramassé séparément des autres déchets.

*Conformément à l'art. 13 du Décret-loi italien n °151 du 25 juillet 2005 d'application de la Directive 2002/96/CE du 23 février 2003 sur les déchets d'équipements électriques et électroniques relative aux mesures et aux procédures visant à prévenir la production de déchets d'équipements électriques et électroniques, dénommée DEEE, en favorisant la réutilisation, le recyclage et d'autres formes de récupération de manière à réduire la quantité à éliminer et pour améliorer l'intervention des entités participant au cycle de vie de ces produits.*

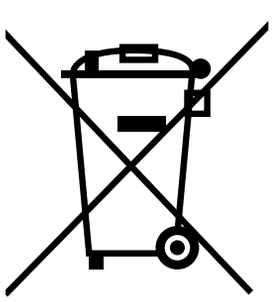

# 8 CONFIGURATION INITIALE AFFICHEUR

Quand le poêle est éclairé, l'écran affiche le mode de fonctionnement. Dans la phase initiale de démarrage, l'écran affiche le modèle du poêle et la version firmware installé.

Il faut alimenter le poêle en utilisant l'interrupteur de sécurité ON/OFF situé au dos de l'appareil ; quelques secondes après le poêle est prêt au démarrage.

Le poêle réglera sa puissance en fonction de la température ambiante configurée, lue par la sonde du poêle.

## 8.1 BRANCHEMENT À UN THERMOSTAT EXTERNE

Fonction non disponible pour cette version.

# 9 PANNEAU DE COMMANDE

A - SET Menu utilisateur

B - AUTO pour activer le programmateur hebdomadaire

C - ON/OFF et sortie des fonctions du menu

D - Paramètre température + et fonction du menu

E - Paramètre température - et fonction du menu

F - Paramètre programme de chauffage + et fonction du menu

G - Paramètre programme de chauffage - et fonction du menu

H - Capteur infrarouge de la télécommande

I - Afficheur LCD 16x2 alphanumérique

## 9.1 UTILISATION DU PANNEAU DE COMMANDE

La touche SET (A) permet d'accéder au menu utilisateur. Faire défiler les fonctions des menus avec les touches et .

Pour accéder au sous-menu, confirmer avec la touche SET (A).

1 - Programmer la date et l'heure
2 - Paramètre programmateur hebdomadaire
3 - Modalité thermostat
4 - Paramètres du poêle
5 - Log erreurs
6 - Sélection de la langue
7 - Sélection du combustible

## 9.2 PROGRAMMATION

La programmation utilisateur est possible à travers le menu accessible en appuyant sur la touche SET du panneau avec écran éclairé. Pour quitter à tout moment le menu, sans apporter aucune modification, appuyer sur la touche STOP. En tous les cas, si aucune touche n'est appuyée pendant environ 1 minute, le système sortira automatiquement du menu pour afficher l'état du poêle. Pour faire défiler les différents menus, utiliser les touches TEMP+ et TEMP-, pour accéder au menu affiché, appuyer sur SET.

## 9.3 DATE / HEURE

La touche SET permet d'accéder au menu de configuration du dateur incorporé. Il est possible de modifier le jour de la semaine (du lundi au dimanche) ainsi que l'heure et la date. Pour se déplacer entre les variables, utiliser les touches PROG+ et PROG-, pour les modifier, utiliser les touches TEMP+ et TEMP-. Pour confirmer la modification et sortir, appuyer sur la touche SET.

## 9.4 HEBDOMADAIRE

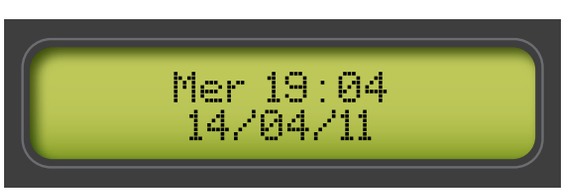


Le programmateur est activé uniquement en mode de fonctionnement automatique (le message AUTO s'affiche à l'écran).

Il existe 15 niveaux de programmation disponibles pour l'heure de marche/arrêt, la température et le programme de fonctionnement. Chaque programme peut être facilement désactivé sans pour autant l'effacer.

La touche SET permet d'entrer et de faire défiler les différents programmes tandis que les touches TEMP+ et TEMP- permet de faire défiler les valeurs à modifier. Utiliser ensuite les touches PROG+ et PROG- pour programmer les valeurs requises.

## 9.5 NUMÉRO DU PROGRAMME

Indication relative au programme sélectionné de 1 à 15.

## 9.6 JOUR DE LA SEMAINE

Indications relatives au jour de la semaine du programme affiché. Il est possible de programmer séparément chaque jour, du lundi au dimanche (Lu, Ma, Me, Je, Ve, Sa, Di) ou bien pour tous les jours du lundi au vendredi (LV) ainsi que pour le week-end du samedi au dimanche (SD). Ce système permet de configurer un seul programme en mesure d'allumer ou d'éteindre le poêle tous les jours du lundi au vendredi à la même heure.

## 9.7 HEURE

Heure de marche/arrêt du poêle.

## 9.8 MINUTES

Minutes de marche/arrêt du poêle.

## 9.9 TEMPÉRATURE

Pour le programme d'allumage, il faut programmer la température ambiante souhaitée de 5 à 30°C.

## 9.10 PROGRAMME DEMANDÉ

Pour le programme d'allumage, il faut configurer le programme de chauffage souhaité de 1 à 5.

## 9.11 TYPE DE PROGRAMME

Définir s'il s'agit d'un programme d'allumage (ON) ou d'arrêt (OFF).

## 9.12 ACTIVATION DU PROGRAMME

Cette fonction n'est pas indispensable car si elle n'est pas activée (Pas dispo) le système ne contrôlera pas le programme et la fonction programmée n'aura pas lieu.

## 9.13 EXEMPLE DE PROGRAMMATION

Pour programmer le poêle pour qu'il s'éclaire tous les jours du lundi au vendredi à 08 h 00 à la puissance 4 et à 20 °C, suivre les indications suivantes après avoir accédé aux paramètres du programme d'allumage.

La touche TEMP+ permet de sélectionner LV pour les jours d'allumage du lundi au vendredi.

Sélectionner l'heure avec la touche PROG+ et programmer 08 avec les touches TEMP+ et TEMP-.

Sélectionner les minutes avec la touche PROG+ et programmer 00 avec les touches TEMP+ et TEMP-.

Sélectionner la température avec la touche PROG+ et programmer 20° avec les touches TEMP+ et TEMP-.

Sélectionner la puissance de chauffage avec la touche PROG+ et programmer 4 avec les touches TEMP+ et TEMP-.

Sélectionner le mode avec la touche PROG+ et programmer ON avec les touches TEMP+ et TEMP-.

Sélectionner le type de programme avec la touche PROG+ et programmer Act. avec les touches TEMP+ et TEMP-.

Appuyer sur SET pour mémoriser les données et saisir un nouveau programme d'allumage. Si la programmation est terminée, appuyer sur la touche STOP pour sortir.

Il ne faut pas oublier de programmer le mode de fonctionnement automatique pour activer le contrôle du programmateur hebdomadaire.

## 9.14 MODALITÉ THERMOSTAT

La touche SET permet de modifier le mode de fonctionnement pour le contrôle de température de marche/arrêt automatique.

## 9.15 THERMOSTAT INTERNE

Mode de fonctionnement qui permet de régler le fonctionnement du poêle en fonction de la température ambiante relevée. Le poêle s'allume aussi bien manuellement qu'automatiquement avec la programmation du programmateur hebdomadaire incorporé ou le minuteur interne. La puissance du poêle est contrôlée automatiquement en fonction de la température programmée optimisant ainsi le chauffage avec une importante économie de pellet.

## 9.16 PARAMÈTRES DE FONCTIONNEMENT

La touche SET permet de modifier les paramètres principaux du poêle comme le chargement des granulés, la vitesse de l'aspirateur des fumées, le ventilateur d'air ambiant et la correction de la température ambiante. Les touches TEMP+ et TEMP- permettent de modifier, en pourcentage, les paramètres du poêle pour corriger le fonctionnement en fonction des granulés utilisés. Appuyer ensuite sur la touche SET pour confirmer le paramètre modifié et le sauvegarder. Pour faire défiler les paramètres, utiliser les touches PROG+ et PROG-.

Pour sortir du menu, appuyer sur la touche STOP.

Si le poêle est en mode automatique « Pellet Tuning », la modification du chargement des granulés et de l'aspirateur des fumées ne sera pas disponible puisqu'elle est gérée automatiquement par la carte.

## 9.17 CHARGEMENT DES GRANULÉS

Permet d'augmenter ou de diminuer tous les paramètres de chargement d'une valeur exprimée en pourcentage de –50 à +50 %.

## 9.18 ASPIRATION DES FUMÉES

Permet d'augmenter ou de diminuer tous les paramètres d'aspiration des fumées d'une valeur exprimée en pourcentage de –50 à +50 %.

## 9.19 VENTILATEUR D'AMBIANCE

Permet d'augmenter ou de diminuer tous les paramètres de ventilation de l'air d'une valeur exprimée en pourcentage de –50 à +50 %.

## 9.20 LOG. DERNIÈRES ERREURS

Le menu permet de revoir les dernières erreurs enregistrées par la carte est accompagné de la date de l'heure de l'événement ainsi que d'une courte description.

## 9.21 SÉLECTION DE LA LANGUE

Le menu permet de choisir la langue des messages parmi :

Français

Anglais

Français

Allemand

Espagnol

Les touches PROG+ et PROG- permettent de faire défiler les différentes langues et de sélectionner la préférence.

# 10 ERREURS DE DIAGNOSTIC

Pendant le fonctionnement, si le système détecte une anomalie le poêle s'éteint, en suivant le cycle de refroidissement, et un message d'erreur qui pourra être effacé uniquement en mode manuel s'affiche à l'écran. Même si le poêle est en mode automatique, celui-ci attend la commande de réarmement des alarmes après les avoir lues. Les erreurs affichées sont les suivantes :

## 10.1 ERREUR 1 ALLUMAGE RATÉ

Si le poêle, après un cycle d'allumage, n'atteint pas la température minimum de fonctionnement le cycle termine par une erreur et le système exécute un cycle de refroidissement programmé. Ceci pourrait dépendre du manque de combustible, du creuset sale ou du démarreur sale ou défectueux. Avant de rallumer le poêle, vérifier le creuset, le nettoyer et le vider.

## 10.2 ERREUR 2 ANOMALIE MOTEUR D'ASPIRATION DES FUMÉES

Si pendant le fonctionnement, le moteur d'aspiration des fumées ne maintient pas la vitesse programmée, le cycle termine par une erreur de système et exécute un cycle de refroidissement programmé. (uniquement en présence du capteur d'aspiration).

## 10.3 ERREUR 3 ANOMALIE CIRCUIT D'ASPIRATION DES FUMÉES

Si pendant le fonctionnement, le système détecte une mauvaise aspiration de l'air, le cycle termine par une erreur de système et exécute un cycle de refroidissement programmé. Cette erreur dépend aussi bien de l'utilisation du pressostat ou du capteur d'aspiration (uniquement en présence du capteur d'aspiration).

## 10.4 ERREUR 4 NON DISPONIBLE

## 10.5 ERREUR 5 PAS DE GRANULÉS

Si pendant le fonctionnement, la température de la chambre de combustion descend sous la limite prévue. Le cycle termine par une erreur de système. Ceci peut dépendre du manque de combustible ou du blocage de son système d'alimentation.

## 10.6 ERREUR 6 ALARME PRESSOSTAT/ THERMOSTAT

Si le pressostat se déclenche à cause d'une dépression insuffisante de l'aspiration des fumées, le cycle termine le chauffage avec l'erreur 6. Ceci pourrait dépendre de l'obstruction de l'aspiration ou de l'expulsion des fumées.

Si la température du réservoir augmente entre 57/63°C, le poêle s'éteint et affiche l'erreur 6.

Une fois que la température est descendue en dessous du seuil minimum, l'appareil peut être rallumé mais il est préférable de vérifier (avant chaque allumage succédant à une erreur) les causes et d'y remédier.

## 10.7 ERREUR 7 NON DISPONIBLE

## 10.8 ERREUR 8 PAS DE TENSION DE RÉSEAU

Si pendant une quelconque phase de fonctionnement le poêle manque de tension d'alimentation, au rétablissement de cette dernière l'alarme indiquant le manque d'alimentation de réseau s'affiche et le poêle s'éteint.

## 10.9 ERREUR 9 ANOMALIE MOTEUR FUMÉES

Pendant la phase de chauffage, le moteur des fumées et contrôler au cas où sa vitesse descendrait sous la vitesse minimum, le poêle se met en état d'erreur pour le mauvais fonctionnement du moteur d'aspiration des fumées et passe directement en mode refroidissement à la vitesse maximale. Cet inconvénient peut dépendre de la cendre déposée dans les conduites de fumée et de la non-exécution de la maintenance programmée.

## 10.10 ERREUR 10 ALARME SURCHAUFFE

Cette fonction s'active à travers le paramètre de système 61. La température de la carte est surveillée et si cette dernière dépasse 70 pendant plus de 3 minutes le poêle se met en mode refroidissement à cause de la sur température.

## 10.11 ERREUR 11 DATE LIMITE DÉPASSÉE

Si une date limite a été programmée le poêle affichera cet état au démarrage. Pour réarmer le fonctionnement, il faut accéder aux paramètres respectifs et les mettre à jour.

## 10.12 ERREUR 12 SONDE FUMÉES

## TÉLÉCOMMANDE (EN OPTION)

*Le système prévoit l'utilisation de la télécommande IR en option et pouvant être installée à n'importe quel moment. La télécommande permet d'allumer/éteindre le poêle à distance. Il faut, avant l'utilisation, mémoriser le code de la télécommande. Cette opération s'effectue directement depuis le panneau de commande du poêle sans besoin d'outils.*

### ENREGISTREMENT DU CODE

*Appuyer environ 5" sur les touches PROG+ et TEMP+, jusqu'à visualiser le message « TÉLÉCOMMANDE IR ». Diriger ensuite la télécommande vers le panneau de commande et presser une quelconque touche. Un signal sonore indiquera que l'opération a été correctement effectuée. Sortir du menu avec la touche STOP et essayer de commander le poêle.*

# 11 OPÉRATIONS PRÉLIMINAIRES

## 11.1 CHARGEMENT DES GRANULÉS

La première opération à effectuer avant de mettre le poêle en marche est celle de remplir le réservoir de combustible (pellet) à l'aide, de préférence, d'une palette prévue à cet effet.

! Il faut faire attention à ne pas toucher les parties chaudes, si le combustible est réapprovisionné quand le poêle est en marche.

Nous conseillons de ne pas vider directement le sac dans le réservoir afin d'éviter de faire tomber la sciure ou d'autres corps étrangers qui pourraient compromettre le bon fonctionnement du poêle et de disperser le pellet en dehors du réservoir.

☞ S'assurer d'avoir bien refermé le couvercle du réservoir après avoir effectué l'opération de chargement des granulés. Un pressostat de sécurité (pour les modèles étanches) en vérifie la fermeture correcte (fig. 3.1) et met le poêle en état d'alarme si le couvercle reste ouvert plus de 20 secondes avec le poêle en marche.

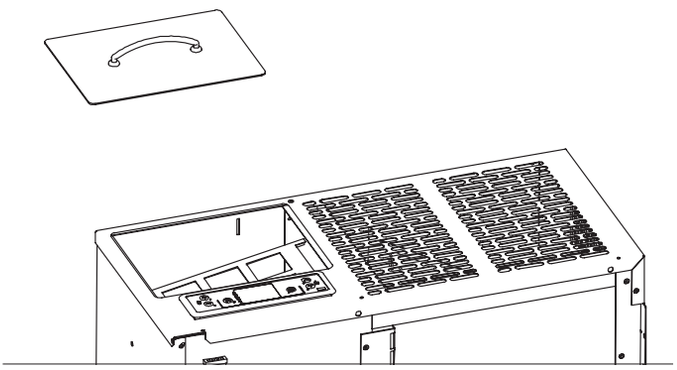

- 3.1 -

⚠ **ATTENTION : Ne pas introduire de combustible à l'intérieur des fentes d'aération.**

## 11.2 ALIMENTATION ÉLECTRIQUE

Brancher le poêle au réseau électrique, appuyer sur l'interrupteur placé au dos de celui-ci en le positionnant sur « I » (fig. 3.2). Si le branchement est correct, l'écran s'allume.

! Pour les longues périodes d'inutilisation, nous conseillons de positionner l'interrupteur (situé au dos du poêle) sur OFF (O).

☞ S'assurer de ne pas toucher le panneau de commande au moment où le poêle est alimenté.

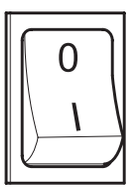


- 3.2 -

## 11.3 ALLUMAGE

⚠ Avant chaque allumage, vérifier que le brasier est complètement vide et correctement positionné à sa place.

Pour allumer le poêle, maintenir la touche ⏻ appuyée pendant quelques secondes.

⚠ Éviter d'allumer manuellement le poêle si le système d'allumage automatique ne fonctionne pas.

! Les mauvaises odeurs ou les fumées lors du premier allumage du poêle sont liées à l'évaporation ou le séchage de certains matériaux utilisés. Ce phénomène diminuera jusqu'à disparaître complètement.

Nous conseillons, pour les premiers feux, de bien aérer les pièces.

⚠ Ne pas verser le pellet directement dans le brasier.

**POÊLE DE LA SÉRIE « HERMÉTIQUE » :**
**À chaque ouverture de la porte du foyer et du réservoir à pellet, éviter de la laisser trop longtemps ouverte afin d'éviter que le capteur de fermeture ne détecte la porte ouverte et qu'il ne déclenche l'alarme.**

## 11.4 ARRÊT

Pour allumer le poêle, maintenir la touche ⏻ appuyée pendant quelques secondes.

☞ Pour effectuer un nouvel allumage, il est conseillé d'attendre que le poêle soit entièrement refroidi.

⚠ Nous recommandons d'éteindre le poêle en suivant les indications susmentionnées et d'éviter absolument de l'éteindre en le débranchant de l'alimentation électrique.

## 11.5 FONCTIONNEMENT AVEC SONDE D'AMBIANCE SUR LE POÊLE

Le poêle peut être allumé/éteint manuellement ou en mode programmé.

Le poêle régule la puissance en fonction de la température ambiante lue par la sonde (c'est-à-dire que le poêle essaie de maintenir la température souhaitée en consommant le moins possible).

**Si l'utilisateur a activé la fonction « Stand-by », le poêle au lieu de réguler s'éteint dès qu'il a atteint la température programmée et se rallume quand la température ambiante descend en dessous du delta programmé.**

Il est possible de programmer la température souhaitée dans la pièce avec les touches 🌡 ⊕ ⊖.

| PROBLÈME | CAUSE | SOLUTION | |
|---|---|---|---|
| **L'écran de contrôle ne s'éclaire pas** | **Le poêle n'est pas alimenté** | Vérifier que la fiche est correctement branchée au réseau. | UTILISATEUR |
| | **Fusibles de protection de la prise électrique brûlés** | Remplacer les fusibles de protection de la prise électrique (3,15A-250V). | TECHNICIEN |
| | **Écran de contrôle défectueux** | Remplacer l'écran de contrôle | TECHNICIEN |
| | **Câble flat défectueux** | Remplacer le câble flat. | TECHNICIEN |
| | **Carte électronique défectueuse** | Remplacer la carte électronique | TECHNICIEN |
| **Pas de pellet à la chambre de combustion** | **Réservoir vide** | Remplir le réservoir | UTILISATEUR |
| | **La porte du foyer ou du réservoir a pellet est ouverte** | Fermer la porte du foyer et celle du réservoir à pellet et contrôler qu'il n'y a pas de granulés à proximité du joint. | UTILISATEUR |
| | **Poêle obstrué** | Nettoyer la chambre des fumées. | UTILISATEUR |
| | **Vis sans fin bloquée par un corps étranger (clou, par exemple)** | Nettoyer la vis sans fin. | TECHNICIEN |
| | **Motoréducteur à vis sans fin cassé** | Remplacer le moteur réducteur. | TECHNICIEN |
| | **Vérifier sur l'écran qu'aucune « ALARME ACTIVÉE » ne s'est déclenchée** | Faire réviser le poêle. | TECHNICIEN |
| **Le feu s'éteint et le poêle s'arrête** | **Réservoir vide** | Remplir le réservoir | UTILISATEUR |
| | **Vis sans fin bloquée par un corps étranger (clou, par exemple)** | Nettoyer la vis sans fin. | TECHNICIEN |
| | **Pellet de mauvaise qualité** | Changer le type de pellet. | UTILISATEUR |
| | **Valeur chargement pellet trop basse « PHASE 1 »** | Régler la valeur de chargement pellet. | UTILISATEUR<br>TECHNICIEN |
| | **Vérifier sur l'écran qu'aucune « ALARME ACTIVÉE » ne s'est déclenchée** | Faire réviser le poêle. | TECHNICIEN |

| PROBLÈME | CAUSE | SOLUTION | |
|---|---|---|---|
| **Les flammes sont faibles et orange, le pellet ne brûle pas correctement et la vitre se salit di nero** | **Air de combustion insuffisant** | Contrôler les options suivantes : éventuelle obstruction pour l'entrée de l'air comburant au dos ou en dessous du poêle ; trous obstrués de la grille du brasier et/ou du casier du brasier avec une quantité de cendres excessive, faire nettoyer les hélices de l'aspirateur et la vis sans fin de ce dernier. | TECHNICIEN |
| | **Évacuation obstruée** | La cheminée d'évacuation est partiellement ou totalement obstruée. Contacter un fumiste pour vérifier le conduit entre l'évacuation du poêle et la sortie de toit. Procéder immédiatement au nettoyage. | TECHNICIEN |
| | **Poêle obstrué** | Procéder au nettoyage interne du poêle. | UTILISATEUR |
| | **Rupture de l'aspirateur des fumées** | Les granulés peuvent brûler même grâce à la dépression du conduit de fumée sans l'aide de l'aspirateur. Faire remplacer l'aspirateur des fumées le plus tôt possible. Faire fonctionner le poêle sans l'aspirateur des fumées peut être dangereux pour la santé. | TECHNICIEN |
| **Le ventilateur échangeur continue à tourner même si le poêle a refroidi** | **Sonde température fumées défectueuse** | Remplacer la sonde des fumées. | TECHNICIEN |
| | **Carte électronique défectueuse** | Remplacer la carte électronique. | TECHNICIEN |
| **Cendres autour du poêle** | **Les joints de la porte sont défectueux ou abîmés** | Remplacer les joints. | TECHNICIEN |
| | **Les conduits de fumée ne sont pas hermétiques** | Consulter un fumiste expert pour sceller immédiatement les raccords avec du silicone à hautes températures et/ou remplacer les tuyaux avec des autres répondant aux normes en vigueur. La canalisation des fumées non hermétique peut nuire à la santé. | TECHNICIEN |
| **Le poêle est au régime maximum mais il ne chauffe pas** | **Température ambiante atteinte** | Le poêle passe au régime minimum. Augmenter la température ambiante souhaitée. | UTILISATEUR |
| **Le poêle est au régime et sur l'afficheur « Sur température fumées »** | **Température limite de sortie des fumées atteinte** | Le poêle passe au régime minimum. Faire contrôler à un technicien. | TECHNICIEN |
| **Le conduit de fumée du poêle fait de la condensation** | **Température fumées basse** | Vérifier que conduit de fumée n'est pas obstrué. | UTILISATEUR |
| | | Augmenter la puissance réduite du poêle (alimentation du pellet et tours ventilateur). | UTILISATEUR |
| | | Installer le godet de récupération de la condensation. | TECHNICIEN |

# 13 NETTOYAGE

Les opérations de nettoyage peuvent être effectuées par l'utilisateur à condition que toutes les instructions indiquées dans le présent manuel soient lues et bien comprises.

⚠ Il est recommandé d'effectuer le nettoyage avec le poêle éteint et à froid.

### Ouverture de la porte

Pour la porte, agir sur le levier d'ouverture en utilisant un gant de protection des hautes températures.

### Nettoyage de l'intérieur du foyer

Une fois par jour ou bien avant chaque allumage, il est nécessaire de vérifier que le brasier est propre pour assurer le libre passage de l'air de combustion par les trous du brasier.

Enlever la cendre qui se dépose à l'intérieur du brasier (fig. 1).

Si nécessaire, extraire le tiroir à cendres et le vider, nettoyer le casier de rangement (fig. 1).

☞ L'utilisation d'un aspirateur à cendres peut simplifier les opérations de nettoyage.

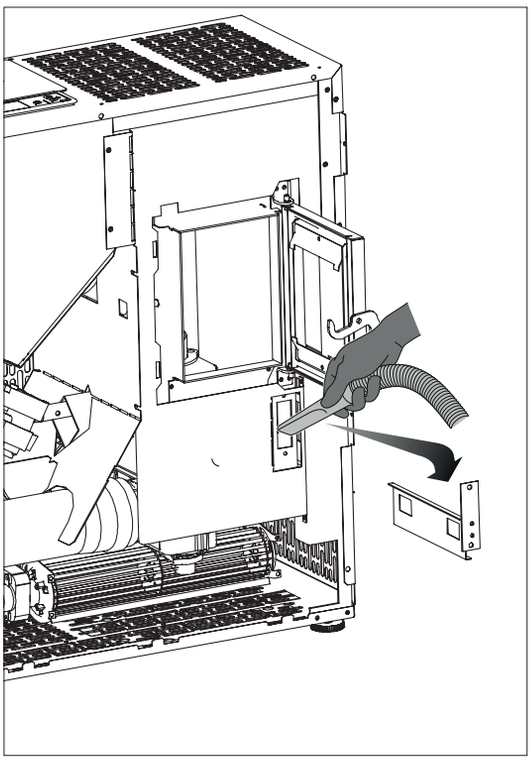

**Fig. 1**

### Nettoyage de la chambre des fumées

Le nettoyage de la chambre des fumées doit être effectué tous les 2 mois ou quand cela s'impose.

Après avoir nettoyé le brasier, l'enlever de son logement et nettoyer le casier (fig. 2).

Extraire le tiroir à cendres et aspirer à l'aide d'un aspirateur à cendres les résidus présents dans le logement qui contient le tiroir.

⚠ ATTENTION : pour nettoyer le circuit des échangeurs et la caisse des fumées, s'adresser à un centre d'assistance agréé.

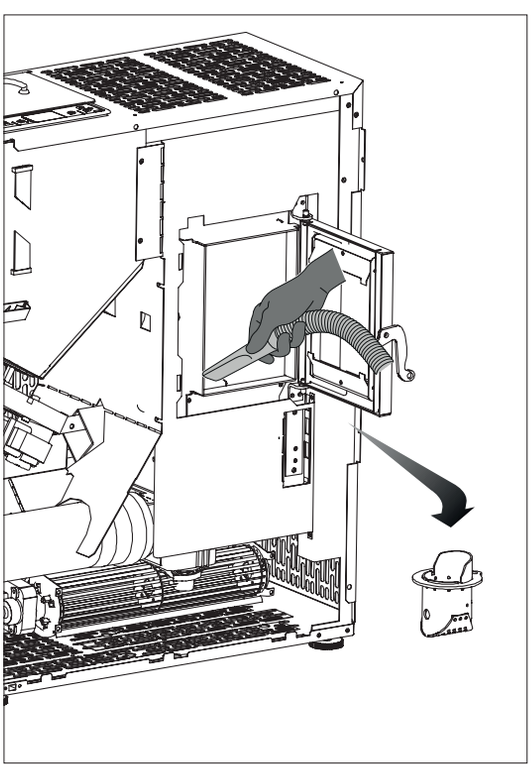

**Fig. 2**

### Nettoyage du circuit des fumées

Il faut, tous les 400 kg de granulés brûlés une fois par saison, nettoyer les éventuels dépôts qui se sont formés dans le circuit des fumées (fig. 3).

### Nettoyage de la vitre

Le nettoyage doit être effectué à l'aide d'un chiffon humide ou avec du papier humidifié et passé dans les cendres (fig. 4).

Frotter jusqu'à e que la vitre soit propre.

Ne pas nettoyer la vitre pendant le fonctionnement du poêle et ne pas utiliser d'éponges abrasives.

Nous conseillons de nettoyer la vitre du foyer une fois par jour.

### Nettoyage du conducteur des fumées

Il faut, tous les 400 kg de granulés brûlés une fois par saison, nettoyer les éventuels dépôts qui se sont formés dans les conduits d'évacuation des fumées.

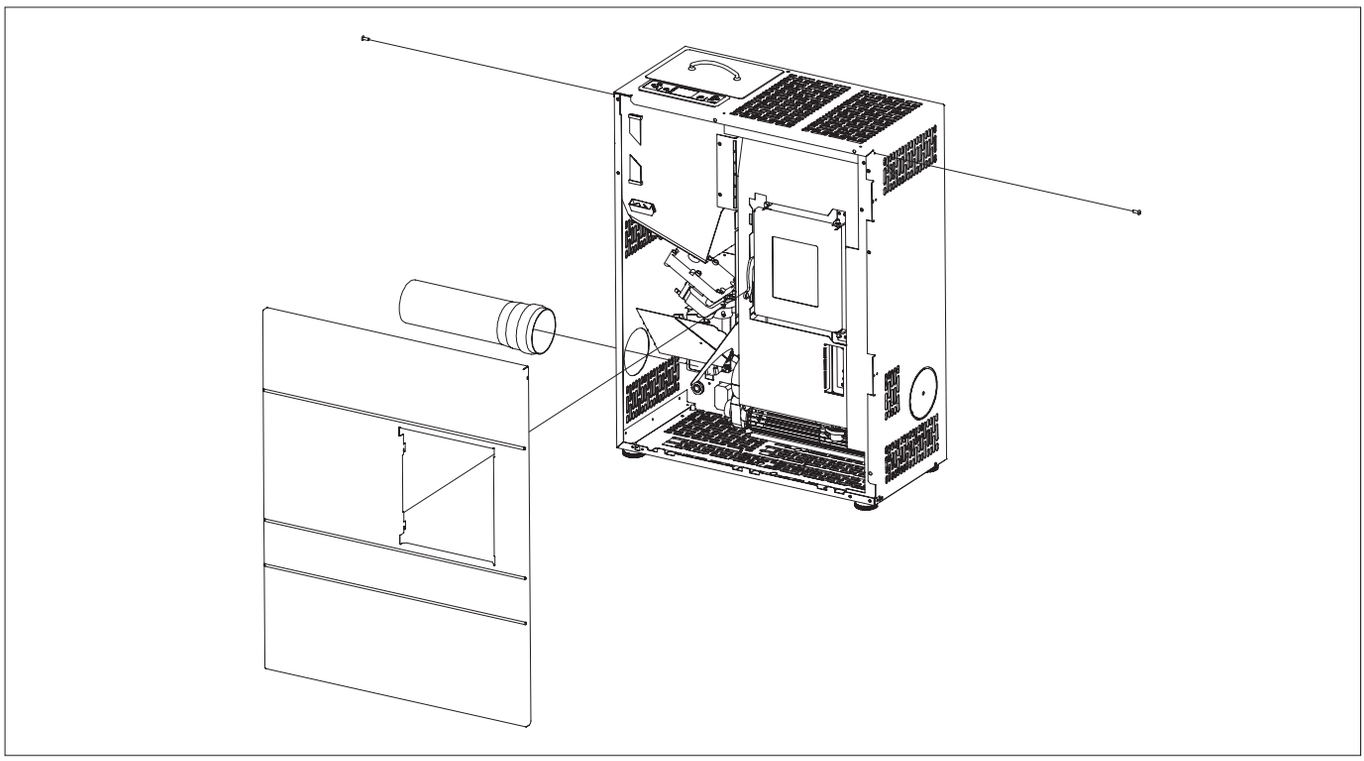

Fig. 3

Nettoyer la suie une fois par an avec des brosses prévues à cet effet.

L'opération de nettoyage doit être effectuée par un fumiste spécialisé qui se chargera de nettoyer la cheminée, le conduit de fumée et la sortie de toit et se chargera aussi d'en contrôler l'efficacité et de relâcher une déclaration écrite attestant l'état de l'installation. Cette opération doit être effectuée au moins une fois par an.

## Nettoyage du réservoir et de la vis sans fin

À chaque approvisionnement de pellet, contrôler l'éventuelle présence de farine/sciure ou d'autres déchets au fond du réservoir. Si présent, il faut les aspirer avec un aspirateur.

⚠ La grille de protection des mains ne doit jamais être démontée. Nettoyer le fond du réservoir et la partie visible de la vis sans fin.

## Nettoyage des parties en métal peint

Pour le nettoyage des parties en métal peint, utiliser un chiffon doux. Ne jamais utiliser des produits dégraissants comme de l'alcool, les diluants, l'acétone, l'essence car ils endommageraient irrémédiablement la peinture.

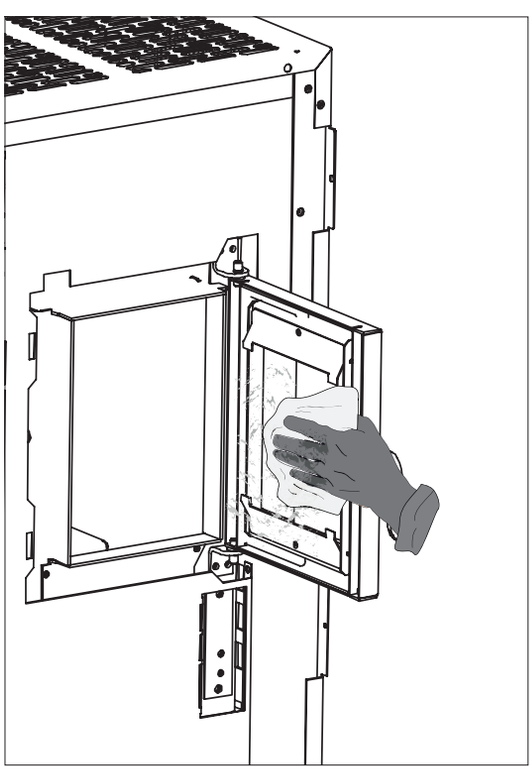

Fig. 4

## LEGENDA TARGHETTA MATRICOLA – LEGEND PRODUCT LABEL
## BESCHREIBUNG TYPENSCHILD - LEGEND ETIQUETTE PRODUIT
## LEYENDA PLACA DE CARACTERISTÍCAS

| ITALIANO | ENGLISH | DEUTSCH | FRANCAIS | ESPAÑOL |
|---|---|---|---|---|
| Combustibile | Fuel type | Brennstoff | Combustible | Combustible |
| Potenza termica nominale all'ambiente | Nominal space heat output | Max. Raumnennwärmeleistung | Puissance nominale a l'aìr | Potencia nominal a la aìre |
| Potenza termica ridotta all'ambiente | Reduced space heat output | Raumteilwärmeleistung | Puissance partielle a l'aìr | Potencia parcial a la aìre |
| Potenza nominale all'acqua | Nominal heat output to water | Wasserseitig Max. Nennwärmeleistung | Puissance nominale à l'eau | Potencia nominal al agua |
| Potenza ridotta all'acqua | Reduced heat output to water | Wasserseitig Teilwärmeleistung | Puissance partielle à l'eau | Potencia parcial al agua |
| Pressione massima di esercizio | Maximum operating waterpressure | Maximaler Betriebsdruck | Pression maximale d'utilisation | Presìon màxima de utilizaciòn |
| Rendimento alla nominale | Efficiency at nominal heat output | Wirkungsgrad Nennwärmel | Rendement à puissance nominale | Rendimiento a potencia nominal |
| Rendimento alla potenza ridotta | Efficiency at reduced heat output | Wirkungsgrad Teillast | Rendement à puissance partielle | Rendimiento a potencia parcial |
| Emissioni di CO alla potenza nominale (13% $O_2$) | CO emmissions at nominal heat output (13% $O_2$) | Emissionen bei CO Nennwärmel (13% $O_2$) | Emissions de CO (réf 13% $O_2$) à puissance nominale | Emisiones de CO (ref. 13% $O_2$) a potencia nominal |
| Emissioni di CO alla potenza ridotta (13% $O_2$) | CO emmissions at partial heat output (13% $O_2$) | Emissionen bei CO Teillast (13% $O_2$) | Emissions de CO (réf 13% $O_2$) à puissance partielle | Emisiones de CO (ref. 13% $O_2$) a potencia parcial |
| Distanza minima da materiali infiammabili | Distance between sides and combustible materials | Mindestabstand zu brennbaren Bauteilen mind. | Distance minimum avec matériaux inflammables | Distancia mínima con materiales inflammables |
| Tensione | Voltage | Spannung | Tension | Tensión |
| Frequenza | Frequency | Frequenz | Fréquence | Frecuencia |
| Potenza Max assorbita in funzionamento | Maximum power absorbed when working | Max. aufgenommene Leistung (Betrieb) | Puissance maximale utilisée en phase de travail | Potencia máxima utilizada en fase de trabajo |
| Potenza Max assorbita in accensione | Maximum power absorbed for ignition | Max. aufgenommene Leistung (Zündung) | Puissance maximale utilisée en phase d'allumage | Potencia máxima utilizada en fase de arranque |
| L'apparecchio non può essere utilizzato in una canna fumaria condivisa | The appliance cannot be used in a shared flue | Ofen kann nicht mit andere in ein gemeinsames Kamin funktionieren | L'appareil ne peut pas Être utilisé dans un conduit partagé avec autres appareils | No se puede utilizàr el aparato en canòn compartido |
| Leggere e seguire le istruzioni di uso e manutenzione | Read and follow the user's instructions | Bedienungsanleitung lesen und befolgen | Lire et suivre le livre d'instruction | Lean y sigan el manual de instruciones |
| Usare solo il combustibile raccomandato | Use only recommended fuel | Brennstoff verwenden Nur den vorgeschriebenen | Utiliser seulement les combustibles prescrites | Utilizen solamente combustibles otorgados |

# SCHEMA ELETTRICO - WIRING DIAGRAMS - ELEKTRISCHER SCHALTPLAN
# SCHÉMA DE CÂBLAGE - DIAGRAMA DE CABLEADO

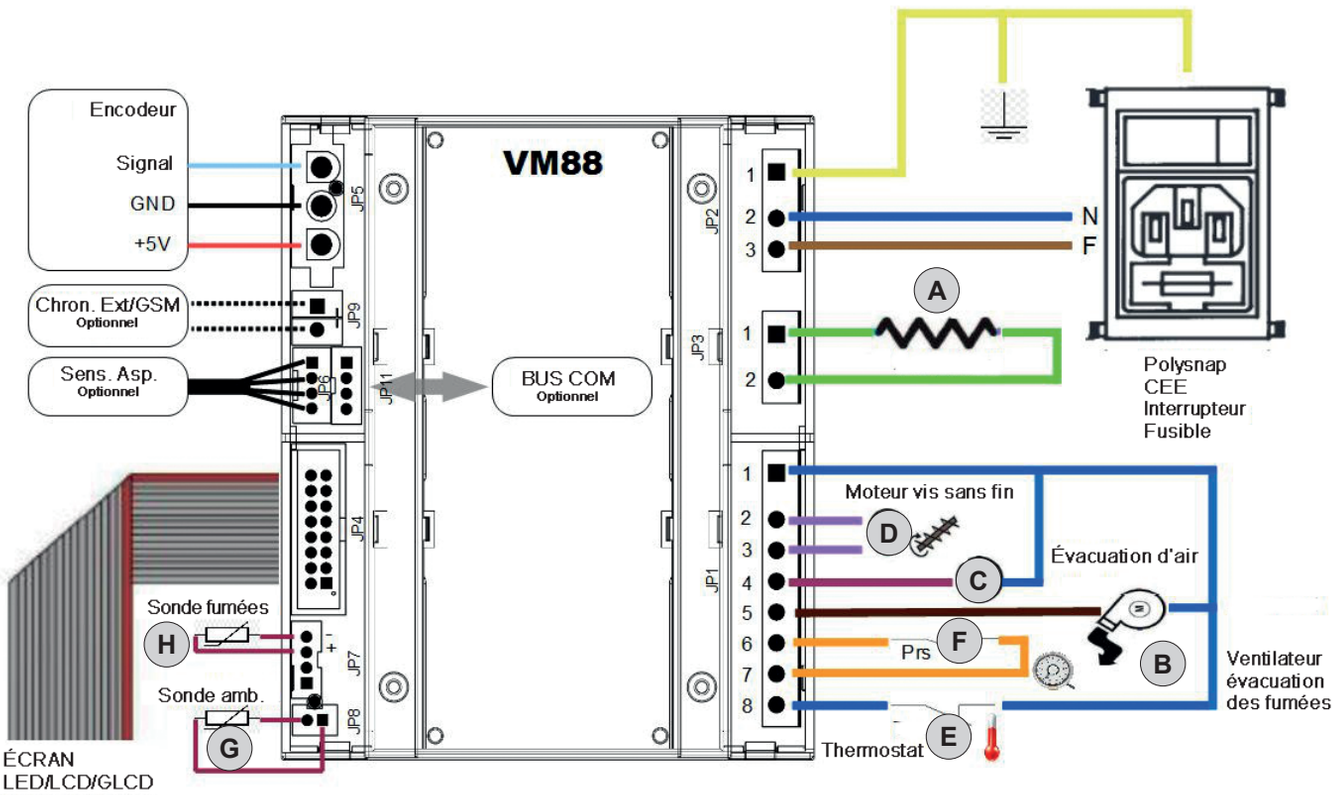


| | ITALIANO | ENGLISH | FRANCAIS | DEUTSCH | ESPAÑOL |
|---|---|---|---|---|---|
| **A** | Resistenza ad incandescenza | Igniter | Resistance | Glutwiderstand | Resistencia |
| **B** | Ventilatore scarico fumi | Exhaust fan | Extracteur des fumees | Abgasventilator | Turbina expulsion humos |
| **C** | Ventilatore ambiente | Room fan | Ventilateur ambiant | Raumluftgeblaese | Ventilador de conveccion |
| **D** | Dosatore caricamento | Feeding system | Systeme d'alimentation | Spender | Dosador |
| **E** | Termostato di sicurezza | Thermostat | Thermostat | Raumtemperaturregler | Termostato |
| **F** | Pressostato | Vacuum switch | Pressostat | Druckwaechter | Presostato |
| **G** | Sonda ambiente | Room probe | Sonde ambiant | Raumsonde | Sonda ambiente |
| **H** | Sonda fumi | Flue probe | Sonde des fumees | Rauchsonde | Sonda humos |

TermoVana

# ANNA

## DESCRIZIONE - DESCRIPTION - DESCRIPTION - BESCHREIBUNG - DESCRIPCION

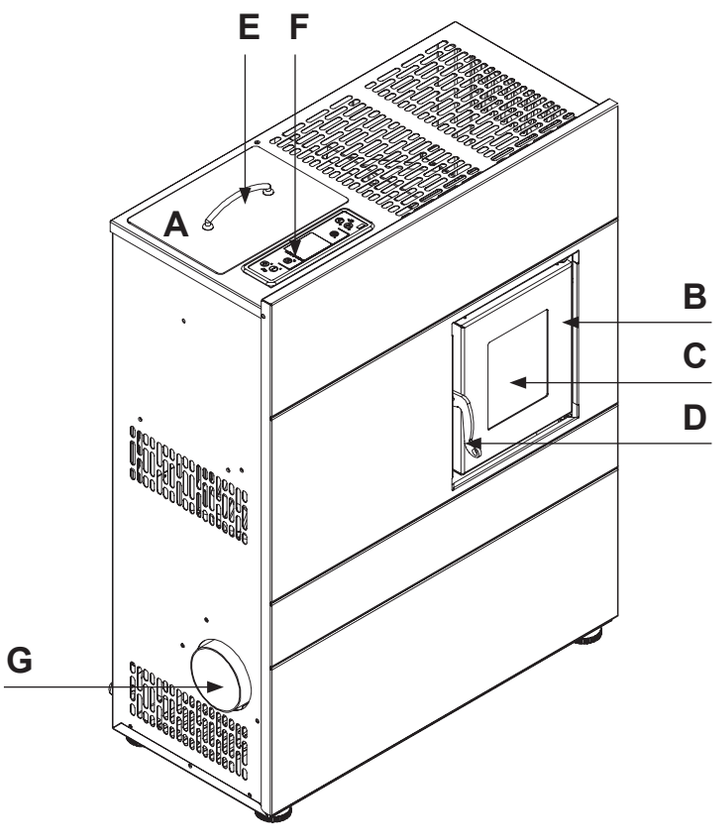


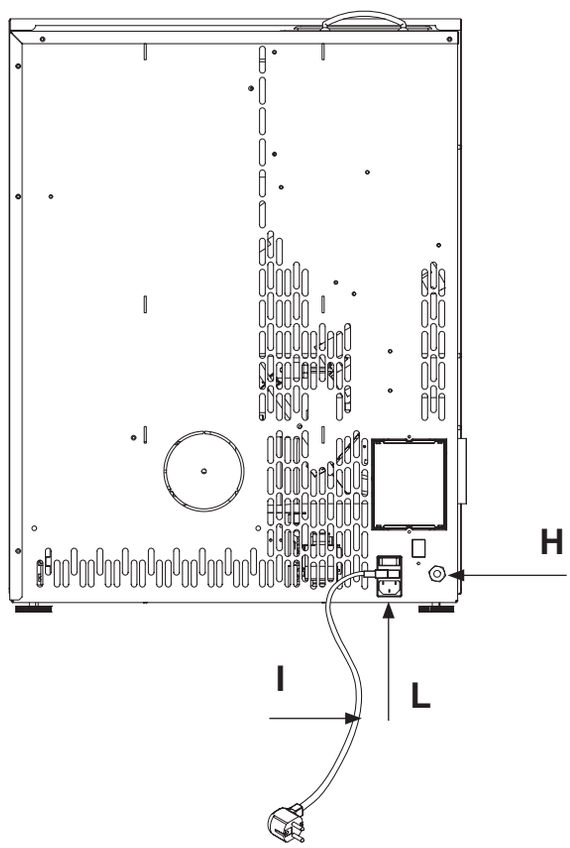


| | ITALIANO | ENGLISH | FRANCAIS | DEUTSCH | ESPAÑOL |
|---|---|---|---|---|---|
| **A** | Coperchio serbatoio | Pellet lid | Couvercle du reservoir | Behaelterabdeckung | Tapa del tanque |
| **B** | Portina focolare | Firebox door | Porte foyer | Feuertuer | Puerta del hogar |
| **C** | Vetro portina | Glass panel | Vitre porte | Glastuer | Vidrio puerta |
| **D** | Maniglia di apertura | Handle | Poignee | Handgriff | Manija |
| **E** | Serbatoio pellet | Fuel hopper | Reservoir pellet | Behaelter pellet | Tanque pellet |
| **F** | Display | Display | Tableau | Bedienung | Panel |
| **G** | Tubo di uscita fumi | Flue | Tuyau d'evacuation des fumees | Abgasrohr | Tubo salida humos |
| **H** | Sonda ambiente | Probe | Sonde ambiant | Sonde | Sonda ambiental |
| **I** | Cavo di alimentazione | Power cord | Cable d' alimentation | Speisekabel | Cable de alimentación |
| **L** | Interruttore di accensione | Main switch | Interrupteur general | Steuerung der einschaltzeiten | Interruptor |

# ANNA

## CARATTERISTICHE TECNICHE / TECHNICAL FEATURES / CARACTÉRISTIQUES TECHNIQUES / TECHNISCHE EIGENSCHAFTEN / CARACTERÍSTICAS TÉCNICAS / TEKNISKE SPECIFIKATIONER

| | Min | Max |
|---|---|---|
| Puissance thermique introduite | 2,4 kW | 4,7 kW |
| Puissance thermique globale (délivrée) | 2236 kcal/h<br>2,6 kW | 4558 kcal/h<br>5,3 kW |
| Rendement | 91,8 % | 87,3 % |
| Température des fumées | 108,7 °C | 190,7 °C |
| Débit des fumées | 2,28 g/s | 3,67 g/s |
| Consommation horaire de combustible | 0,537 kg/h | 1,110 kg/h |
| Autonomie horaire | 14 /h | 7 /h |
| Volume chauffable 18/20°C coeff. 0,045 kW | 53 $m^3$ | 104 $m^3$ |
| Émissions de CO (à 13 % de $O_2$) | 102 mg/$Nm^3$ | 83 mg/$Nm^3$ |
| Émissions CO (13 % $O_2$) | 0,008 Vol.-% | 0,014 Vol.-% |
| Émissions OGC (13 % $O_2$) | 2 mg/$Nm^3$ | 4 mg/$Nm^3$ |
| Émissions NOx (13 % $O_2$) | 142 mg/$Nm^3$ | 129 mg/$Nm^3$ |
| Tirage du conduit de fumée | 10 Pa | 12 Pa |
| Contenu moyen poussières (13 % $O_2$) | 20 mg/$Nm^3$ | |
| Dimensions (Largeur x Profondeur x Hauteur) | 55,5 x 26,1 x 71,6 cm | |
| Distances minimums de sécurité (Frontale – Latérale – Postérieure) | 100 / 20 / 5 cm | |
| Sortie fumée | 80 mm | |
| Prise d'air externe | Ø 10 cm | |
| Combustible | Wood Pellet | |
| Tirage minimum pour dimensionnement du poêle | 0.0 Pa | |
| Poêle adapté aux locaux d'une surface non inférieure à | 30 $m^3$ | |
| Capacité du réservoir d'alimentation | 8 kg | |
| Poids | 47 kg | |
| Débit maximum ventilateur tangentiel | 240 $m^3$/h | |
| Classe énergétique | **A+** | |

| **REQUISITI ELETTRICI, ELECTRICAL REQUIREMENTS, STANDARDS ÉLECTRIQUES STROMDATEN, REQUISITOS ELÉCTRICOS, STRØMKRAV** | |
|---|---|
| Tension | 230 V |
| Fréquence | 50 Hz |
| Puissance max absorbée durant le fonctionnement | 70 W |
| Puissance absorbée à l'allumage électrique | 440 W |

## RIMOZIONE DALLA PALETTA - SCOOP REMOVAL - SCHAUFEL ENTFERNEN PELLET DEPLACEMENT - REMOCION PALETA

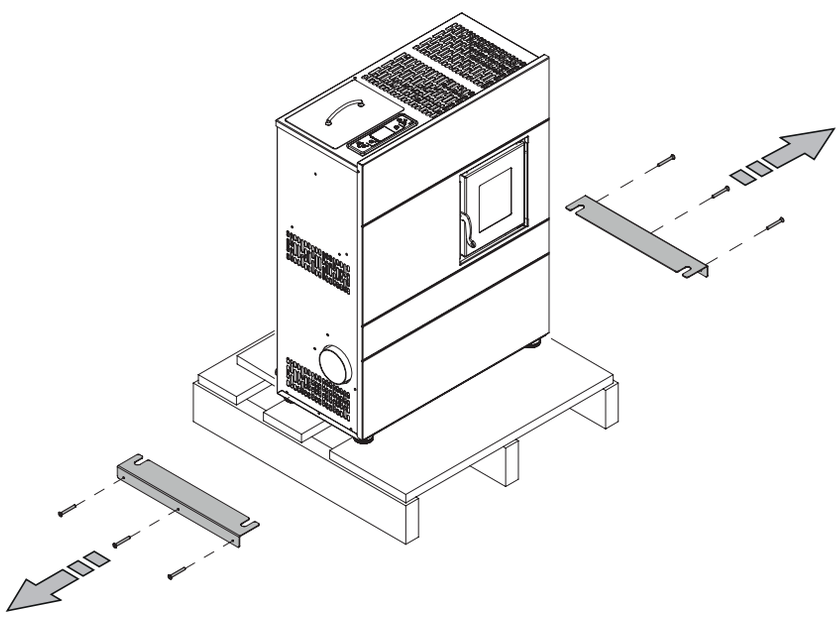

## DISTANZA MINIMA DAI MATERIALI COMBUSTIBILI - MINIMUM DISTANCE FROM COMBUSTIBLE MATERIALS MINDESTABSTAND ZU BRENNBAREN MATERIALIEN - DISTANCE MINIMALE À PARTIR DE MATÉRIAUX COMBUSTIBLES DISTANCIA MÍNIMA DE MATERIALES COMBUSTIBLES

| | [cm] |
|---|---|
| **X1** | 100 |
| **X2** | 5 |
| **Y1** | 20 |
| **Y2** | 20 |
| **Z** | 100 |

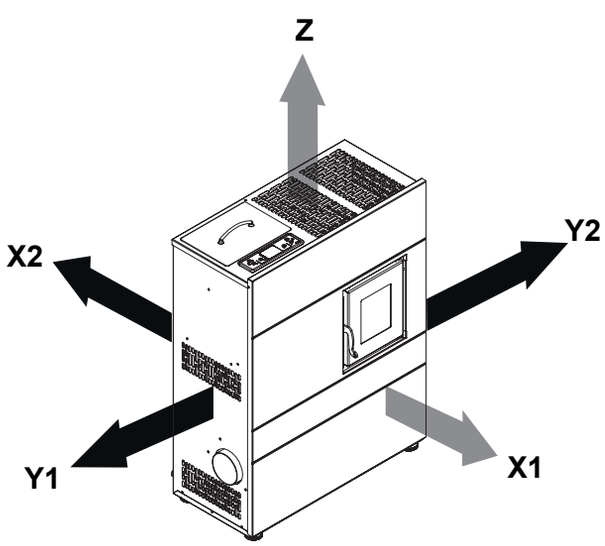


Les images du produit sont purement indicatives

# ANNA

## DIMENSIONI - DIMENSIONS - ABMESSUNGEN
## DIMENSIONS - DIMENSIONES

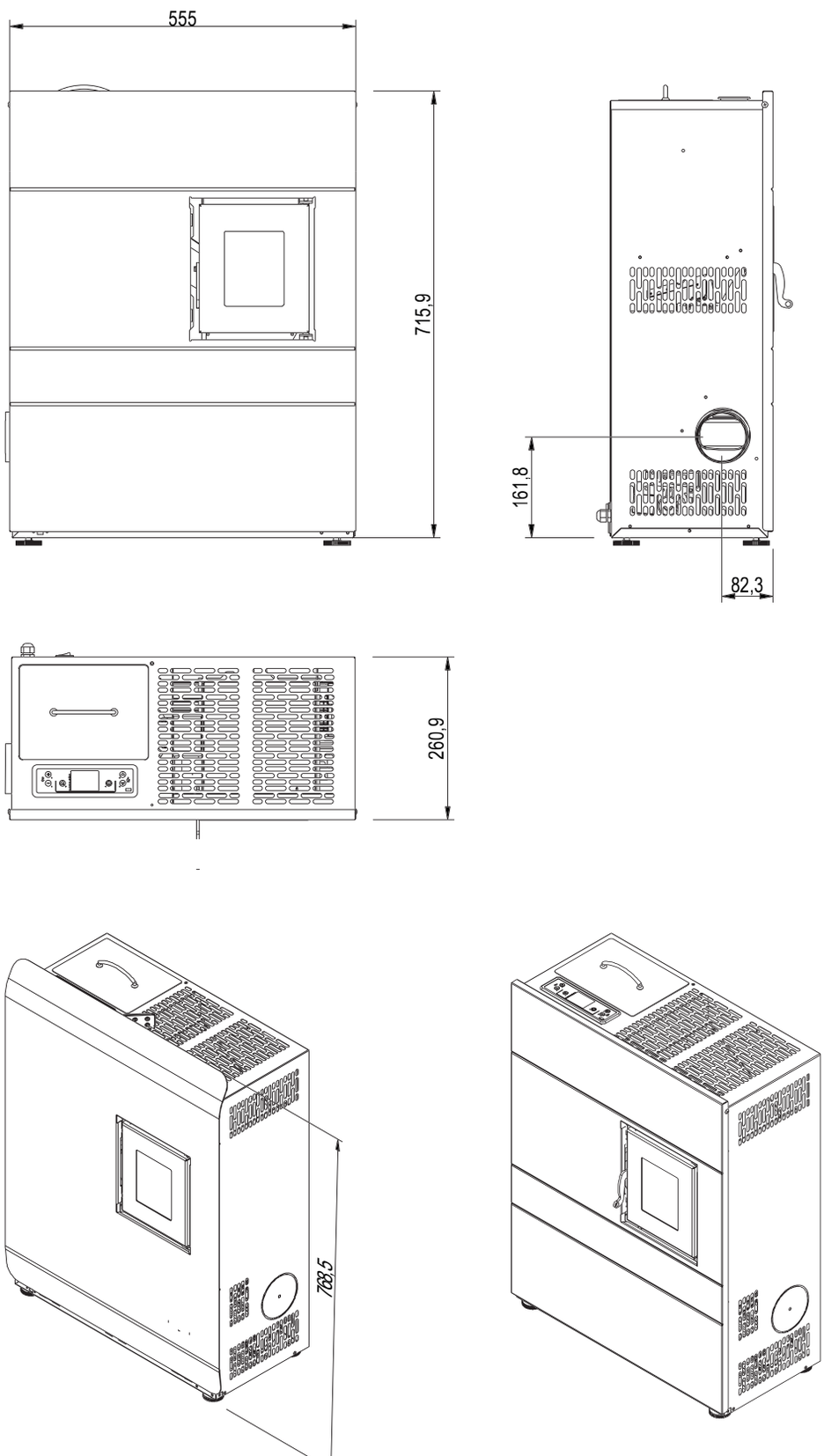


Dimensioni (**mm**)**-** Dimensions (**mm**) - Abmessungen (**mm**)
Dimensions (**mm**) - Dimensiones (**mm**)

# CERTIFICAZIONI
# CERTIFICATIONS
# ZERTIFIZIERUNGEN
# CERTIFICATIONS
# CERTIFICACIONES

# Declaración de Conformidad
*EU Declaration of Conformity (DoC)*

El abajo firmante **Fabio Cadel,** representante de
*L'affermataire, Fabio Cadel, représentant de*

Empresa: **DELKA S.R.L**
*Société : DELKA S.R.L.*

Dirección: Via Crevada, 63 – 31020 **Refrontolo** (TV)
*Adresse :* Via Crevada, 63 – 31020 Refrontolo (TV)

Número de teléfono: **0438 435535**
*Numéro de téléphone :* 0438 435535

Correo electrónico: **amministrazione@delka.it**
*Courier électronique :* amministrazione@delka.it

***declara que***

la **DoC** se concede bajo su responsabilidad y se riefiere al producto que sigue:
*déclare que le **DoC** est délivré sous notre seule responsabilité et appartient au produit suivant :*

**Descripción del producto: STUFA A PELLET**
***Description du produit : STUFA A PELLET***

**Marco: TERMOVANA**
***Marque: TERMOVANA***

**Modelo/Tipo: ANNA**
***Modèle/Type: ANNA***

Numero de lote:
*Lot:*

Numero de serie:
*Numéro de série :*

El objeto de la declaración mencionada anteriormente respeta la legislación aplicable de la Unión Europea:

- **2014/30/UE, Directiva para la Compatibilidad Electromagnética (Directiva EMCD)**
- **2014/35/UE, Directiva para Baja Tensiób (Directiva LVD)**
- **2011/65/UE, Directiva sobre la Restrición a la utilización de determinadas sustancias peligrosas en los aparatos eléctricos (Directiva RoHS)**
- **2015/863/UE Directiva Delegada por la que se modifica el adjunto II de la directiva 2011/65/UE del Parlamento europeo y del Consejo por lo que concierne la lista de las sustancias con restricción de uso**
- **2009/125/CE, Directiva Ecodesign**

*L'objet de la déclaration décrite ci-dessus est conforme à la législation d'harmonisation de l'Union applicable :*

- **2014/30/EU Directive sur la Compatibilité Electromagnétique (EMCD)**
- **2014/35/EU Directive Basse Tension (LVD)**
- **2011/65/EU Directive Limitation de l'utilisation de certaines substances dangereuses (RoHS Directive)**
- **2015/863/ Directive déléguée de l'UE modifiant l'Annexe II de la Directive 2011/65 / EU of the du Parlement européen et du Conseil concernant la liste des substances avec restrictions d'utilisation**
- ***2009/125/EC Directive, Ecodesign (si la réglementation correspondante est respectée)***

Se han aplicado las siguientes normas armonizadas y/o reglamentos:
*Les normes et/ou réglementations harmonisées suivantes ont été appliquées :*

EN 55014-1
EN 55014-2
EN 61000-3-2
EN 61000-3-3

EN 60335-1
EN 60335-2-102
EN 62233

EN 50581

Commission Regulation (EU) 2015/1185

Lugar: Refrontolo (TV)
*Lieu: Refrontolo (TV)*

Fecha: 23/06/2020
*Date*

Firma
*Signature*

Cargo POSEEDOR TITULAIRE
*Position*

1/1

# DECLARACION DE PRESTACIONES
*DECLARATION DES PERFORMANCES*

**Declaración de prestación según Normativa (UE) 305/2011**
*Déclaration des performances conformément au règlement (EU) 305/2011*

## DoP n° [020-2020/04/10]

1 **Código de indentificación del producto-tipo: ANNA**
*Code d'identification unique du type de produit: ANNA*

- **Aparato de calefacción doméstica, sin agua, alimentado con pellet di madera:**
- **EN 14785:2006**
- *Appareil de chauffage des locaux résidentiels avec ou sans eau chauffée au moyen de granulés de bois :* EN 14785:2006

2 **Número de lote, lote, serie o cualquier otro elemento que permite la identificación del producto de construcción con arreglo al artículo 11, párrafo 4: ANNA**
*Type, numéro de lot ou de série ou tout autre élément permettant l'identification du produit de construction tel que requis dans Article 11( 4): ANNA*

3 **Utilizo o utilizos del producto de construcción, con arreglo a la correspondiente especificación técnica armonizada, según lo previsto por el fabricante:**
*Utilisation ou utilisations prévues du produit de construction, conformément à la spécification technique harmonisée applicable, telle que prévue par le fabricant :*
**Aparato de calefacción doméstica, sin agua, alimentado con pellet de madera;**
*Appareil de chauffage des locaux résidentiels sans eau alimentée par des granulés de bois;*

4 **Nombre, nombre comercial registrado o marco registrato y dirección del fabricante con arreglo al artículo 11, párrafo 5:**
*Nom, raison sociale ou marque déposée et adresse de contact du fabricant selon Article 11( 5):*

- **TERMOVANA;**
- **DELKA S.r.l. - Via Crevada, 63 – 31020 Refrontolo (Treviso);**

5 **Según proceda, nombre y dirección representante autorizado cuyo mandato cubre las funciones a las que se refiere el Artículo 12, párrafo 2: N.A.**
*Le cas échéant, nom et adresse de contact du mandataire dont le mandat couvre les tâches spécifiées dans Article 12(2):* N.A.

6 **Sistema o sistemas de evaluación y control de la constancia de prestación del producto establecido en el anexo V: Sistema 3 y 4**
*Système ou systèmes d'évaluation et de vérification de la constance des performances du produit de construction visés à l'annexe V:* System 3 and 4

7 **En caso de declaración de prestación que se riefiere a productos de construcción que partenece a l'àmbito de aplicación de una norma armonizada:**
*Dans le cas de déclaration des performances concernant un produit de construction couvert par une norme harmonisée :*

# DECLARACION DE PRESTACIONES
*DECLARATION DES PERFORMANCES*

**El organismo notificado TÜV Rheinland Energy GmbH (NB 2456) ha determinado el producto-tipo según pruebas de tipo según sistema 3 y ha emitido el informe de ensayo K20602020E6**

*Le laboratoire notifié TÜV Rheinland Energy GmbH (NB 2456) a procédé à la détermination du type de produit sur la base d'essais de type effectués dans le cadre du système 3 et a délivré l'essai report* **K20602020E6;**

## Prestación declarada / *Performance déclarée*

| **Especificación Técnicaa armonizada:** *Spécification technique harmonisée :* | **EN 14785:2006** |
|---|---|
| **Caracteristicas Esenciales** *Caractéristiques essentielles* | **Prestación / *Performance*** |
| **Seguridad contra incendios / Sécurité en cas d'incendies** | |
| **Reacción al fuego** / *Réaction au feu* | A1 |
| **Distancia desde material combustible** *Distance de matériaux combustibles* | Distancias minimas / *Minimum distances* (mm):<br>posterior / *rear* ≡ [50]<br>lados / *sides* = = [200]<br>frente / *front* =≡ [1000] |
| **Riesgo de vertido de brazas incandescentes** *Risque de déversement de brasses incandescentes* | Pasa / *Pass* |
| **Emisión de produstos de combustioón** ***Émissions de produits de combustion*** | CO [0,014] % Con potencia térmica nominal / Nominal heat output<br>CO [0.008] % Con potencia térmica reducida / Reduced heat output |
| **Temperatura de superficie / *Température de surface*** | Pasa / *Pass* |
| **Seguridad eléctrica / *Sécurité électrique*** | Pasa / *Pass* |
| **Limpieza / *Nettoyabilité*** | Pasa / *Pass* |
| **Presión máxima de servicio** *Pression maximale de service* | - NPD- (ninguna prestación determinada) |
| **Temperatura humos con potencia termica nominal** *Température des gaz de combustion à la puissance thermique nominale* | T 190,7°C |
| **Resistencia mecánica (para soportar una chimenea/cañon** *Résistance mécanique (pour transporter une cheminée/conduit)* | NPD {Ninguna Prestación Determinada} |
| **Potencia termica nominal** / *Puissance thermique nominale*<br>**Potencia termica en ambiente** / *Puissance de chauffage de la pièce*<br>**Potencia termica al agua** / *Puissance de chauffage de l'eau* | [4,7] kW<br>[4,7] kW<br>[NPD].kW |
| **Rendimiento** *Rendement* | ɳ [87,3] % Con potencia termica nominal / Nominal heat output<br>ɳ [91,8] % Con potencia termica reducida / Reduced heat output |

**9** **La prestación del producto con referencia a los apartados 1 y 2 se ajusta a la prestación declarada en el punto 8. Se expide la presente declaración de prestación bajo responsabilidad exclusiva del fabricante del apartado 4.**
*La performance du produit identifié aux points 1 et 2 est conforme à la performance déclarée au point 8. Cette déclaration de performance est délivrée sous la seule responsabilité du fabricant identifié au point 4.*

**Firmado en nombre y de parte del fabricante por Fabio Cadel (Administrador).**
*Signé pour et au nom du fabricant Fabio Cadel (CEO).*

Lugar: Refrontolo (TV) — *Lieu: Refrontolo (TV)*
Fecha: 04/05/2020 — *Date: 04/05/2020*
Firma — *Signature.*

2

**TERMOVANA by DELKA srl**
Via Crevada, 63
31020 Refrontolo (TV) Italy
Tel. +39 0438 1672066
Fax +39 0438 1672067
e-mail: info@termovana.it
**www.termovana.it**

ANNA - 09/2020 - TV - ITALY

La Ditta DELKA non si assume alcuna responsabilità per eventuali errori del presente opuscolo e si ritiene libera di variare senza preavviso le caratteristiche dei propri prodotti.

DELKA accepts no liability for any mistakes in this handbook and is free to modify the features of its products without prior notice.

Die Firma DELKA übernimmt für eventuelle Fehler in diesem Heft keine Verantwortung und behält sich das Recht vor, die Eigenschaften ihrer Produkte ohne Vorbescheid zu ändern.

DELKA décline toute responsabilité en cas d'erreurs dans la présente documentation et conserve la faculté de modifier sans préavis les caractéristiques de l'appareil.

La empresa DELKA no se responsabiliza de los errores eventuales de este manual y tiene el derecho de modificar sin previo aviso las características de sus productos.