TermoVana

FR **GÉNÉRALITÉS - AVERTISSEMENTS - INSTALLATION - ENTRETIEN**

POÊLE À GRANULÉS À AIR

FINE 14.3

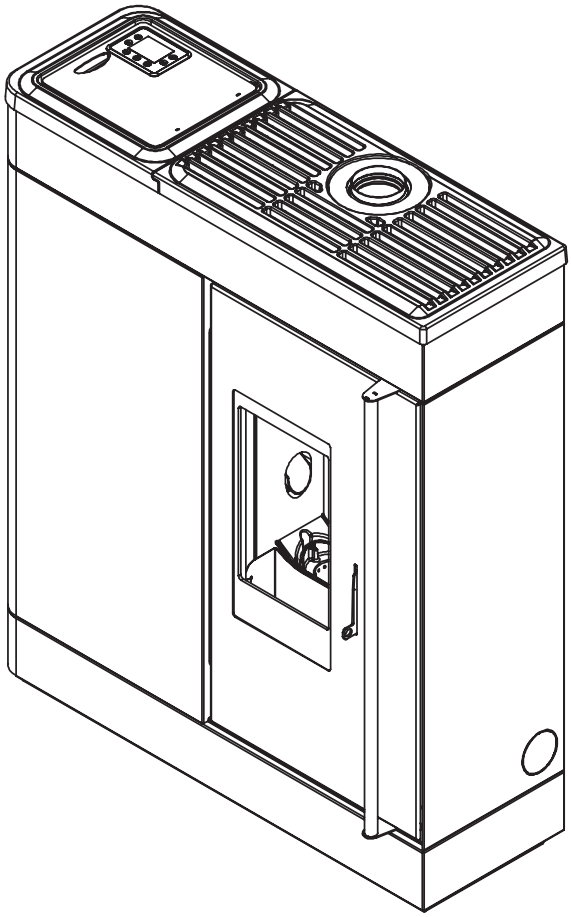

Le présent manuel fait partie intégrante du produit.
Il est recommandé de lire attentivement les instructions avant l'installation, l'entretien ou l'utilisation du produit.
Les images du produit sont purement indicatives.

FR

Cher client,

nous souhaitons avant tout vous remercier pour la préférence que vous nous avez accordée en achetant notre produit et vous félicitons pour ce choix.

Afin de vous permettre d'utiliser au mieux votre nouveau poêle, nous vous invitons à respecter attentivement les instructions contenues dans le présent manuel.

« Alexa, allume le poêle

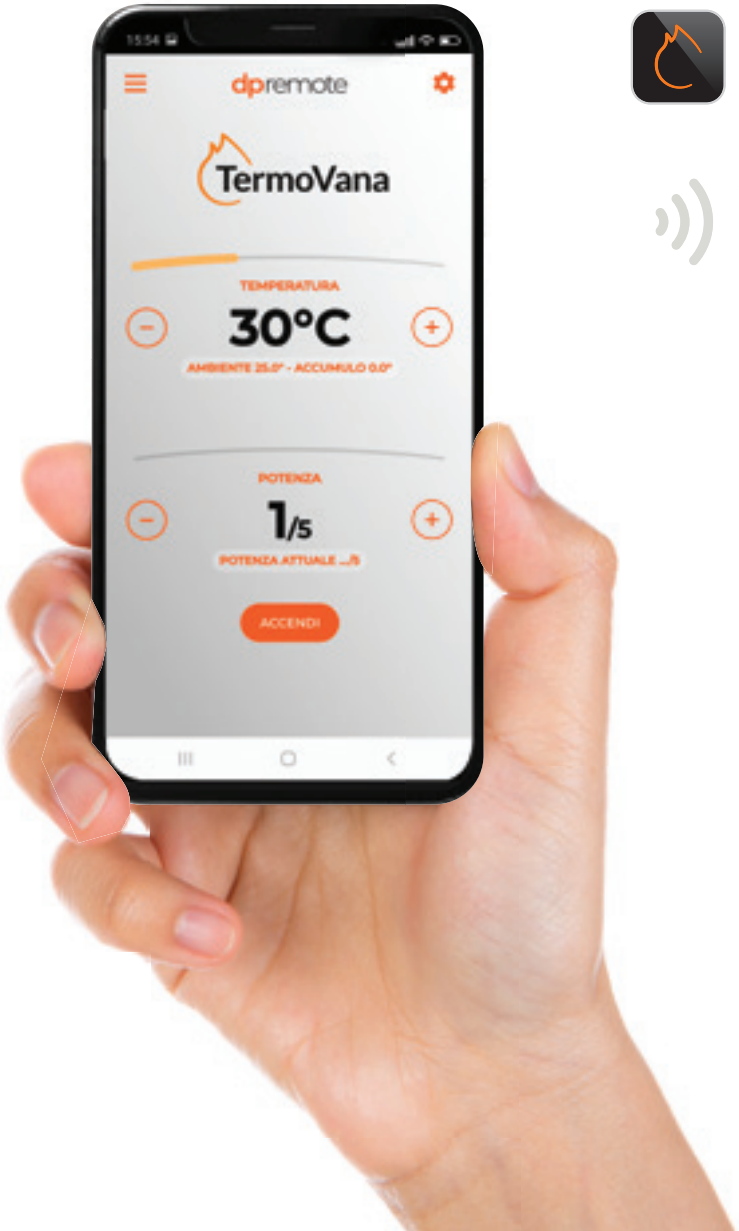

Téléchargez l'application Termovana et gérez automatiquement votre poêle à distance

APP TERMOVANA

amazon alexa

App Store

Google Play

Les poêles sont prévus pour le module en option wi-fi pour la gestion automatique des fonctions via l'application Termovana disponible sur Apple Store et Google Play. Ou bien via les commandes vocales d'Amazon Alexa ou Google Home.

INDEX

1 INTRODUCTION GÉNÉRALE > *4-6*
1.1 SYMBOLES
1.2 DESTINATION D'USAGE
1.3 OBJET ET CONTENU DU MANUEL
1.4 CONSERVATION DU MANUEL
1.5 MISE À JOUR DU MANUEL
1.6 GÉNÉRALITÉS
1.7 PRINCIPALES NORMES RESPECTÉES ET À RESPECTER
1.8 GARANTIE LÉGALE
1.9 RESPONSABILITÉ DU FABRICANT
1.10 CARACTÉRISTIQUES DE L'UTILISATEUR
1.11 ASSISTANCE TECHNIQUE
1.12 PIÈCES DE RECHANGE
1.13 PLAQUE D'IDENTIFICATION
1.14 LIVRAISON DU POÊLE

2 CONSIGNES DE SÉCURITÉ > *7-8*
2.1 CONSIGNES POUR L'INSTALLATEUR
2.2 CONSIGNES POUR L'AGENT D'ENTRETIEN
2.3 CONSIGNES POUR L'UTILISATEUR

3 CARACTÉRISTIQUES DU COMBUSTIBLE > *9*
3.1 CARACTÉRISTIQUES DU COMBUSTIBLE
3.2 STOCKAGE DES GRANULÉS DE BOIS

4 MANUTENTION ET TRANSPORT > *9*
4.1 RETRAIT DE LA PALETTE DE TRANSPORT

5 INSTALLATION > *10-17*
5.1 CONSIDÉRATIONS D'ORDRE GÉNÉRAL
5.2 PRÉCAUTIONS POUR LA SÉCURITÉ
5.3 LIEU D'INSTALLATION DU POÊLE
5.4 AIR COMBURANT
5.5 ÉVACUATION DES FUMÉES
5.6 MISE À NIVEAU DU POÊLE
5.7 CONNEXION AUX INSTALLATIONS
5.8 OPTIMISATION DE LA COMBUSTION
5.9 VENTILATION

6 ENTRETIEN > *18-19*
6.1 ENTRETIEN

7 ÉLIMINATION DES MATÉRIAUX > *19-21*
7.1 MISES EN GARDE POUR L'ÉLIMINATION CORRECTE DU PRODUIT
7.2 INFORMATIONS RELATIVES A LA GESTION DES DECHETS D'APPAREILS ELECTRIQUES ET ELECTRONIQUES CONTENANT DES PILES ET DES ACCUMULATEURS
7.3 INDICATIONS POUR L'ÉLIMINATION DE L'EMBALLAGE

8 UTILISATION > *22-23*
8.1 PRÉAMBULE
8.2 PREMIER ALLUMAGE
8.3 PANNEAU DE COMMANDE
8.4 MENU PRINCIPAL
8.5 RÉGLAGE DE LA TEMPÉRATURE
8.6 RÉGLAGE DU PROGRAMME DE FONCTIONNEMENT
8.7 ALLUMAGE DU POÊLE
8.8 ARRÊT DU POÊLE
8.9 RESTAURATION ERREURS SYSTÈME
8.10 MODALITÉ DE CHAUFFAGE
8.11 ÉCONOMIE DE GRANULÉS
8.12 MODALITÉ AUTOMATIQUE OU MANUELLE
8.13 MANUELLE
8.14 AUTO

9 PROGRAMMATION UTILISATEUR > *24*
9.1 RÉGLAGE DE LA DATE ET DE L'HEURE
9.2 PROGRAMMATEUR HEBDOMADAIRE
9.3 NUMÉRO DE PROGRAMME
9.4 JOUR DE LA SEMAINE.
9.5 HEURE
9.6 MINUTES
9.7 TEMPÉRATURE REQUISE
9.8 PROGRAMME REQUIS
9.9 TYPE DE PROGRAMME
9.10 ACTIVATION DU PROGRAMME
9.11 EXEMPLE DE PROGRAMMATION

10 PARAMÈTRES DE POÊLE > *25*
10.1 CHARGEMENTS DES GRANULÉS
10.2 ASPIRATION DES FUMÉES
10.3 VENTILATEUR DE L'ENVIRONNEMENT

11 SÉLECTION DE LA LANGUE DES MESSAGES > *25*

12 LOG DERNIÈRES ERREURS > *25*

13 CONDUIT > *25*
13.1 CONDUIT GAUCHE
13.2 CONDUIT DROIT

TÉLÉCOMMANDE (EN OPTION)

14 ERREURS DE DIAGNOSTIC > *26*
14.1 ERREUR 1 NON ACTIF
14.2 ERREUR 2 ALARME PRESSOSTAT
14.3 ERREUR 3 ABSENCE DE GRANULÉS
14.4 ERREUR 4 NON ACTIF
14.5 ERREUR 5 ALARME TEMPÉRATURE FUMÉES ÉLEVÉE
14.6 ERREUR 6 THERMOSTAT SÉCURITÉ
14.7 ERREUR 7 ALARME MOTEUR FUMÉES
14.8 ERREUR 8 NON DISPONIBLE
14.9 ERREUR 9 NON DISPONIBLE
14.10 ERREUR 10 NON DISPONIBLE
14.11 ERREUR 11 NON DISPONIBLE
14.12 ERREUR 12 ABSENCE DE TENSION DE RÉSEAU
14.13 ERREUR 13 NON DISPONIBLE
14.14 ERREUR 14 NON DISPONIBLE
14.15 ERREUR 15 ANOMALIE D'ALLUMAGE
14.16 ERREUR 16 ANOMALIE CAPTEUR ASPIRATION (UNIQUEMENT SI LE CAPTEUR D'ASPIRATION EST ACTIVÉ)
14.17 ERREUR 17 NON ACTIF
14.18 ERREUR 18 ANOMALIE CIRCUIT D'ASPIRATION DES FUMÉES
14.19 ERREUR 19 ALARME SURTEMPÉRATURE

15 OPÉRATIONS PRÉLIMINAIRES > *27*
15.1 CHARGEMENT DES GRANULÉS
15.2 ALIMENTATION ÉLECTRIQUE
15.3 ALLUMAGE
15.4 ARRÊT
15.5 FONCTIONNEMENT AVEC SONDE D'AMBIANCE SUR LE POÊLE

PROBLÈMES - CAUSES - SOLUTIONS > *28-29*

16 NETTOYAGE > *30-31*

17 CANALISATION AIR CHAUD > *32*
17.1 ROTATION VENTILATEUR SORTIE POSTERIEURE

LÉGENDE PLAQUE NUMÉRO DE SÉRIE > *33*

SCHÉMA ÉLECTRIQUE > *34*

DESCRIPTION > *35*

CARACTÉRISTIQUES TECHNIQUES > *36*

RETRAIT DE LA PALETTE > *37*

DISTANCE MINIMALE PAR RAPPORT AUX MATÉRIAUX COMBUSTIBLES > *37*

DIMENSIONS > *38*

18 POLITIQUE DE REMPLACEMENT SOUS GARANTIE ET REMBOURSEMENT MARCHANDISE > *39*

1 INTRODUCTION

Le produit faisant l'objet du présent manuel est fabriqué et testé conformément aux exigences de sécurité définies dans les directives européennes de référence.

Ce manuel est destiné aux propriétaires du poêle, aux installateurs, aux utilisateurs et aux responsables de l'entretien et fait partie intégrante du produit. En cas de doute sur le contenu et pour toute clarification, veuillez contacter le fabricant ou le service d'assistance technique agréé, en indiquant le numéro du paragraphe du sujet en discussion.

L'impression, la traduction et la reproduction même partielle du présent manuel dépendent de l'autorisation de l'entreprise DELKA. Les informations techniques, les représentations graphiques et les caractéristiques présentes dans ce manuel ne peuvent pas être divulguées.

Ne pas travailler si toutes les informations indiquées dans le manuel n'ont pas été bien comprises ; en cas de doute, toujours demander la consultation ou l'intervention du personnel spécialisé DELKA.

DELKA se réserve le droit de modifier les données et caractéristiques techniques et/ou fonctionnelles du poêle à tout moment et sans préavis.

1.1 SYMBOLES

Dans le présent manuel, les points importants sont mis en évidence avec les symboles suivants :

☞ **INDICATION** : Indications concernant l'utilisation correcte du poêle et les responsabilités des préposés.

! **ATTENTION** : Point exprimant une remarque particulièrement importante.

⚠ **DANGER** : Ce symbole indique une remarque sur un comportement à adopter pour prévenir des accidents ou des dommages matériels.

1.2 DESTINATION D'USAGE

! L'appareil, objet de ce manuel, est un foyer pour chauffage domestique d'intérieur, alimenté exclusivement aux granulés de bois, à fonctionnement automatique.

Le poêle fonctionne seulement avec la porte du foyer fermée.

Ne jamais ouvrir la porte lorsque le poêle est en marche.

⚠ L'appareil n'est pas destiné à être utilisé par des personnes (enfants compris) dont les capacités physiques, sensorielles ou mentales sont réduites ou qui manquent d'expérience ou de connaissances, à moins qu'elles n'aient pu en bénéficier, grâce à l'intervention d'une personne responsable de leur sécurité, d'une surveillance ou d'instructions concernant l'utilisation de l'appareil.

⚠ La destination d'usage susmentionnée et les configurations prévues du poêle sont les seules admises par le fabricant : ne pas utiliser le poêle autrement que dans le respect des indications fournies.

1.3 OBJET ET CONTENU DU MANUEL

Le but de ce manuel est de fournir les règles fondamentales et de base pour une correcte installation, maintenance et utilisation de l'appareil. Le respect scrupuleux des indications données permet de garantir un degré élevé de sécurité et de rendement du poêle.

1.4 CONSERVATION DU MANUEL

Conservation et consultation

Le manuel doit être conservé avec soin et toujours être disponible pour pouvoir être consulté, tant par l'utilisateur que par les personnes chargées du montage et de la maintenance.

Le manuel d'installation fait partie intégrante du poêle.

Perte ou détérioration

Si nécessaire, demander un autre exemplaire à DELKA.

Vente du poêle

En cas de vente du poêle, l'utilisateur a l'obligation de remettre le présent manuel au nouvel acheteur.

1.5 MISE À JOUR DU MANUEL

Ce manuel représente l'état de la technique au moment de l'émission sur le marché du poêle.

1.6 GÉNÉRALITÉS

Informations

Pour tout échange d'informations avec le fabricant du poêle, préciser le numéro de série et les données d'identification indiqués sur la plaque.

Maintenance extraordinaire

Les opérations d'entretien extraordinaire doivent être effectuées par un personnel qualifié et autorisé à intervenir sur le modèle de poêle décrit par ce manuel.

Responsabilités des travaux d'installation

La responsabilité des travaux exécutés pour l'installation du poêle ne peut pas être donnée à la société DELKA ; en effet, celle-ci est et reste à la charge de l'installateur qui est tenu d'effectuer les contrôles relatifs au conduit d'évacuation des fumées, à la prise d'air et de vérifier que les solutions d'installation proposées sont appropriées. Par ailleurs, toutes les normes de sécurité prévues par la législation spécifique en vigueur dans le pays d'installation du poêle doivent être respectées.

Utilisation

L'utilisation du poêle est subordonnée non seulement aux prescriptions contenues dans le présent manuel, mais aussi au respect de toutes les normes de sécurité prévues par la législation spécifique en vigueur dans le pays où ce dernier est installé.

1.7 PRINCIPALES NORMES RESPECTÉES ET À RESPECTER

A) **Directive 2014/35/UE :** « Matériel électrique destiné à être employé dans certaines limites de tension ».

B) **Directive 2014/30/UE :** « Harmonisation des législations des États membres concernant la compatibilité électromagnétique ».

C) **Directive 89/391/CEE :** « Mise en œuvre de mesures visant à promouvoir l'amélioration de la sécurité et de la santé des travailleurs au travail ».

D) **Règlement UE 305/2011 :** « établissant des conditions harmonisées de commercialisation pour les produits de construction et abrogeant la directive 89/106/ CEE ».

E) **Directive 1999/34/CE :** relative au rapprochement des dispositions législatives, réglementaires et administratives des États membres en matière de responsabilité du fait des produits défectueux ».

F) **Norme EN 14785/2006 :** Concernant les « Appareils de chauffage domestique à convection à granulés de bois - Exigences et méthodes d'essai ».

1.8 GARANTIE LÉGALE

Pour pouvoir utiliser la garantie légale prévue par la Directive européenne 1999/44/CE, l'utilisateur doit respecter scrupuleusement les dispositions du présent manuel et notamment :

- toujours travailler dans les limites d'emploi du poêle ;
- toujours effectuer une maintenance constante et soignée ;
- autoriser l'usage du poêle aux personnes possédant une capacité et une aptitude démontrées ainsi qu'une formation adéquate à cette tâche ;
- utiliser des pièces détachées d'origine et spécifiques pour le modèle de poêle.

1.8.1 LES CIRCONSTANCES SUIVANTES SONT EXCLUES DE LA GARANTIE :

- Surchauffe impropre de l'appareil, c'est-à-dire l'utilisation de combustibles non conformes aux types et aux quantités indiquées sur les instructions fournies ;
- Tous les éléments résultant défectueux à cause de la négligence ou de l'inattention dans l'utilisation, d'une mauvaise maintenance, d'une installation non conforme aux indications du fabricant (consulter toujours le manuel d'installation et d'utilisation fourni avec l'appareil) ;
- Les autres dommages provoqués par des interventions erronées de l'utilisateur dans le but de réparer la panne initiale ;
- L'aggravation des dommages provoquée par l'utilisation forcée de l'appareil même après avoir remarqué le défaut ;
- Les dommages provoqués par le transport et/ou la manutention ;
- L'inefficacité des cheminées, des conduits de fumée ou d'éléments de l'installation dont dépend l'appareil.
- Les dommages provoqués par des modifications apportées à l'appareil, des agents atmosphériques, des calamités naturelles, des actes de vandalisme, des décharges électriques, des incendies, la non-conformité du circuit électrique et ou hydraulique.
- La mauvaise exécution du nettoyage annuel du poêle, de la part d'un technicien agréé ou d'un personnel qualifié, comporte l'annulation de la garantie.
- Les pièces sujettes à l'usure normale tels que les joints, les vitres, les revêtements et les grilles en fonte, les éléments peints, chromés ou dorés, les poignées et les câbles électriques, les ampoules, les témoins, les manettes, toutes les pièces amovibles du foyer ;
- Les variations de couleur des parties peintes et en céramique/ serpentin ainsi que les fissures de la céramique car il s'agit de caractéristiques naturelles du matériau et de l'utilisation de l'appareil ;
- Œuvres de maçonnerie ;
- Pièces de l'installation (si présentes) non fournies par le constructeur.

1.8.2 CONDITIONS DE GARANTIE :

La société garantit l'appareil, à l'exception des éléments sujets à l'usure normale indiqués ci-dessous, pour la durée de 2 (deux) ans à compter de la date d'achat attestée par :

- Un document probant (facture et/ou ticket de caisse) indiquant le nom du vendeur et la date de la vente ;
- L'envoi du certificat de garantie entièrement compilé dans les 8 jours qui suivent l'achat ;
- Par « garantie », il est entendu la substitution ou la réparation gratuite des pièces considérées comme défectueuses à l'origine à cause de vices de fabrication ;
- Pour utiliser la garantie, en cas de manifestation d'un quelconque défaut, l'acheteur devra conserver certificat de garantie et le présenter avec le document relâché lors de l'achat, au centre d'assistance technique ;

Il devra également fournir :

- le reçu fiscal indiquant la date d'achat ;
- le certificat de conformité de l'installation délivré par l'installateur ;

Le non-respect des prescriptions contenues dans ce manuel entraînera la déchéance immédiate de la garantie.

1.8.3 Sont exclus de la garantie tous les dysfonctionnements et/ou dommages à l'appareil résultant des causes suivantes :

- Éventuelles interventions techniques sur l'appareil visant à éliminer lesdits défauts et les dommages provoqués, elles devront par conséquent être établies avec le centre d'assistance technique, qui se réserve le

droit d'accepter ou de refuser l'intervention et ne seront en aucun cas effectuées en garantie mais plutôt en tant qu'assistance technique à fournir aux conditions éventuellement et spécialement négociées et selon les tarifs en vigueur pour les travaux à effectuer ;

- les frais nécessaires pour remédier aux mauvaises interventions techniques, modifications ou facteurs négatifs pour l'appareil non reconductibles au défaut d'origine seront à la charge de l'utilisateur ;
- à l'exception des limites imposées par la loi ou par les règlements, reste également exclue toute garantie • de réduction de la pollution atmosphérique et acoustique ;

La société décline toute responsabilité pour les éventuels dommages pouvant, directement ou indirectement, retomber sur les personnes, animaux ou objets à cause du non-respect de toutes les consignes fournies dans le manuel et concernant, notamment les avertissements en matière d'installation, utilisation et entretien de l'appareil

1.9 RESPONSABILITÉ DU FABRICANT

! Avec la livraison du présent manuel, DELKA décline toute responsabilité, aussi bien civile que pénale, directe ou indirecte, due à :

- installation non conforme aux réglementations en vigueur dans le pays et aux directives de sécurité ;
- non-respect partiel ou total des instructions contenues dans le manuel, notamment celles concernant le nettoyage périodique prévu ;
- installation effectuée par un personnel non qualifié et non formé ;
- utilisation non conforme aux directives de sécurité ;
- modifications et réparations non autorisées par le Fabricant effectuées sur le poêle ;
- utilisation de pièces détachées d'origine et spécifiques pour le modèle de poêle ;
- mauvais entretien ;
- événements exceptionnels.

1.10 CARACTÉRISTIQUES DE L'UTILISATEUR

! L'utilisateur du poêle doit être une personne adulte et responsable détenant les connaissances nécessaires pour l'entretien courant des composants du poêle.

⚠ Veiller à ce que les enfants ne s'approchent pas du poêle lorsqu'il fonctionne, s'ils ont l'intention de jouer avec.

1.11 ASSISTANCE TECHNIQUE

DELKA met à disposition un vaste réseau de centres d'assistance technique spécialisés, directement formés et préparés au sein de l'entreprise.

Le siège central et notre réseau de vente sont à votre disposition pour vous orienter au centre d'assistance autorisé le plus proche.

1.12 PIÈCES DE RECHANGE

Utiliser exclusivement des pièces de rechange originales.

Ne pas attendre que les composants soient détériorés par leur utilisation pour les remplacer.

Remplacer un composant usagé avant la rupture favorise la prévention des accidents dérivants d'incidents causés précisément par la rupture soudaine des composants qui pourrait provoquer de graves dommages aux personnes et aux choses.

Effectuer les contrôles périodiques d'entretien comme indiqué au chapitre « Entretien ».

1.13 PLAQUE D'IDENTIFICATION

La plaque d'identification fixée sur le poêle reporte toutes les données caractéristiques relatives au produit, y compris les données du constructeur, le numéro de série et le marquage CE.

1.14 LIVRAISON DU POÊLE

Le poêle est livré parfaitement emballé avec du carton ou de la tôle thermorétractable et fixé sur une plate-forme en bois qui permet sa manutention par chariot élévateur et/ou autres moyens.

Le poêle est accompagné du matériel suivant :

- Mode d'emploi.

2 CONSIGNES DE SÉCURITÉ

2.1 CONSIGNES POUR L'INSTALLATEUR

Respecter les prescriptions indiquées dans le présent manuel.

- Les instructions de montage et de démontage du poêle sont réservées uniquement aux techniciens spécialisés.
- Nous conseillons vivement aux utilisateurs de s'adresser à notre SAV pour demander l'intervention d'un technicien spécialisé. Si d'autres techniciens interviennent, il est recommandé de s'assurer de leurs capacités réelles.
- La responsabilité des travaux exécutés pour l'installation du poêle est, et reste, à la charge de l'utilisateur qui est tenu d'effectuer les contrôles relatifs aux solutions d'installation proposées.
- L'utilisateur doit respecter tous les règlements de sécurité locaux, nationaux et européens.
- L'appareil devra être installé sur des planchers ayant une capacité portante appropriée.

⚠ Contrôler que les conditions du conduit de fumée et de la prise d'air sont conformes au type d'installation.

- Ne pas effectuer de branchements électriques volants avec des câbles provisoires ou non isolés.
- Vérifier que la mise à la terre de l'installation électrique est suffisante.
- L'installation du poêle est interdite dans les chambres à coucher, les salles de bains et de douche, toutes les pièces destinées à l'entreposage de matériel combustible et dans les studios.

  L'installation dans les studios est autorisée si dans une pièce étanche et correctement installée selon la norme ;
- Le poêle ne doit en aucun cas être installé dans les pièces qui l'exposeraient au contact avec l'eau et encore moins aux éclaboussures d'eau puisque cela pourrait provoquer un risque de brûlures et de courts-circuits.
- Pour les normes de sécurité anti-incendie, respecter les distances des objets inflammables ou sensibles à la chaleur (divans, meubles, revêtements en bois, etc.).
- En présence d'objets fortement inflammables (rideaux, moquettes, etc.), toutes ces distances doivent être augmentées d'un mètre.

2.1.1 CONSIGNES POUR L'INSTALLATEUR

Avant de commencer les phases de montage ou de démontage du poêle, l'installateur doit respecter les précautions de sécurité prévues par la loi et en particulier :

A) ne pas intervenir quand les conditions sont défavorables ;
B) effectuer le travail dans de parfaites conditions psychophysiques et vérifier que les équipements de protection individuelle sont intègres et en parfait état de marche ;
C) il doit porter des gants de protection ;
D) il doit porter des chaussures de sécurité ;
E) il doit utiliser des outils munis d'une isolation électrique ;
F) il doit s'assurer que la zone concernée par les phases de montage et de démontage est exempte de tout obstacle.

2.2 CONSIGNES POUR L'AGENT D'ENTRETIEN

⚠ Respecter les prescriptions indiquées dans le présent manuel.

- Utiliser toujours les équipements de protection individuelle et les autres moyens de protection.
- Si le plancher est composé de matériau combustible, nous suggérons d'utiliser une protection en matériau non combustible (acier, verre) en mesure de protéger même la partie frontale de l'éventuelle chute de braise durant les opérations de nettoyage.
- Avant de commencer une quelconque opération d'entretien s'assurer que le poêle, s'il a été utilisé, a refroidi.
- Si même un seul des dispositifs de sécurité s'avère déréglé ou défectueux, le poêle doit être considéré comme endommagé et non en mesure de fonctionner.
- L'utilisateur non spécialisé doit être protégé contre l'accès à toute pièce pouvant l'exposer à des dangers. Par conséquent, il ne doit pas être autorisé à intervenir sur des pièces internes présentant un risque (électrique ou mécanique) ; cela vaut même s'il est prévu de couper l'alimentation électrique
- Avant toute intervention sur les composants électriques, électroniques et les connecteurs, couper l'alimentation électrique.

2.3 CONSIGNES POUR L'UTILISATEUR

⚠ Ne pas toucher et ne pas s'approcher de la vitre de la porte pour éviter toute brûlure ;

- ne pas regarder la flamme trop longtemps ;
- ne pas toucher le conduit de fumée ;
- ne pas vider les cendres incandescentes (faire attention et s'assurer qu'elles aient complètement refroidi avant de les aspirer ou de les jeter) ;
- ne pas ouvrir la porte en verre ;
- ne pas ouvrir le tiroir à cendres (si prévu) ;
- ne pas toucher et ne pas s'approcher de la vitre de la porte pour éviter toute brûlure ;
- ne pas regarder la flamme trop longtemps ;
- ne pas toucher le conduit de fumée ;
- n'effectuer aucun nettoyage d'aucune sorte ;
- ne pas vider les cendres incandescentes (faire attention et s'assurer qu'elles aient complètement refroidi avant de les aspirer ou de les jeter) ;
- ne pas ouvrir la porte en verre ;
- ne pas ouvrir le tiroir à cendres (si prévu) ;
- Ne pas utiliser l'appareil comme incinérateur de déchets.
- Il est interdit d'utiliser l'appareil avec la porte ouverte ou la vitre cassée.

- Interdiction d'apporter des modifications à l'appareil sans autorisation.
- Ne pas utiliser de liquide inflammable lors de l'allumage (alcool, essence, pétrole, etc.).
- Après un allumage raté, vider le brasier des granulés qui se sont accumulés avant de rallumer le poêle.
- Le réservoir à granulés doit toujours être fermé avec son propre couvercle.
- Avant toute intervention, laisser s'éteindre et refroidir complètement le feu dans la chambre de combustion et débrancher toujours la fiche de la prise.
- Avant toute intervention, l'utilisateur ou quiconque s'apprête à intervenir sur l'appareil devra avoir lu et compris l'intégralité de ce manuel d'installation et d'utilisation. Les erreurs ou les mauvais réglages peuvent provoquer des conditions de danger et/ou de fonctionnement irrégulier.
- Les granulés sont le seul et unique type de combustible à utiliser.
- Ne pas mettre à sécher le linge sur l'appareil. Les éventuels étendages devront être suffisamment éloignés de l'appareil. Risque d'incendie.
- Le câble électrique ne doit jamais toucher le tube d'évacuation des fumées et même n'importe quelle autre partie du poêle.
- Les emballages NE sont PAS des jouets, ils peuvent provoquer des risques d'asphyxie ou d'étranglement et d'autres dangers pour la santé ! Les personnes (y compris les enfants) aux capacités psychiques et motrices réduites ou sans expérience ni connaissance ne doivent pas s'approcher du matériel d'emballage. Le poêle N'est PAS un jouet.
- Les enfants doivent être contrôlés pour s'assurer qu'ils ne jouent pas avec l'appareil.
- Le nettoyage et la maintenance destinés à être effectués par l'utilisateur ne doivent pas être accomplis par des enfants sans surveillance.
- Pendant le fonctionnement, le poêle atteint des températures élevées : maintenir les enfants et les animaux à distance et utiliser des équipements de protection individuelle contre la chaleur appropriés.
- Si le plancher est composé de matériau combustible, nous suggérons d'utiliser une protection en matériau non combustible (acier, verre) en mesure de protéger même la partie frontale de l'éventuelle chute de braise durant les opérations de nettoyage.
- Pendant le fonctionnement, on peut entendre des bruits provoquè par l'expansion des materiaux, en particulier pendant l'allumage/chauffage et l'arrêt/refraîchissement.

2.3.1 CONSIGNES ET RECOMMANDATIONS POUR L'UTILISATEUR

- Respecter les prescriptions indiquées dans le présent manuel.
- Respecter les instructions et les avertissements signalés sur les plaquettes exposées sur le poêle.
- Ces plaquettes sont des dispositifs de prévention des accidents ; elles doivent donc toujours être parfaitement lisibles. Si ces plaquettes s'avèrent endommagées et illisibles, il est obligatoire de les remplacer avec les plaques d'origine du fabricant.
- Utiliser uniquement le combustible conforme aux indications mentionnées dans le chapitre sur les caractéristiques de ce combustible.
- Suivre scrupuleusement le programme de maintenance ordinaire et extraordinaire.
- Ne pas utiliser le poêle sans avoir d'abord effectué l'inspection quotidienne comme recommandé au chapitre « Entretien » du présent manuel.
- Ne pas utiliser le poêle en cas de fonctionnement anormal, de suspicion de rupture ou de bruits insolites.
- Ne pas jeter d'eau sur le poêle pendant son fonctionnement ou pour éteindre le feu dans le brasier.
- Ne pas éteindre le poêle en débranchant la connexion électrique de secteur.
- Ne pas s'appuyer contre la porte ouverte pour ne pas en compromettre la stabilité.
- Ne pas utiliser le poêle comme support ou fixation de quel que type que ce soit.
- Ne pas nettoyer le poêle tant que la structure et les cendres ne sont pas complètement froides.
- Toucher la porte seulement quand le poêle a refroidi.
- Exécuter toutes les opérations en toute sécurité et calmement.

⚠ En cas d'incendie de la cheminée, appeler les pompiers.

⚠ En cas de dysfonctionnement du poêle dû à un tirage non optimal du conduit des fumées, nettoyer le conduit en suivant la procédure décrite.

! Le nettoyage du conduit des fumées doit être effectué en suivant les descriptions contenues dans le paragraphe 6.

! Ne pas toucher les parties vernies pendant le fonctionnement pour éviter d'endommager la peinture.

! TOUTES LES UTILISATIONS DIFFERENTES DE CE QUI EST INDIQUÉ DANS CE MANUEL SONT RIGOUREUSEMENT INTERDITS.

3 CARACTÉRISTIQUES DU COMBUSTIBLE

3.1 CARACTÉRISTIQUES DU COMBUSTIBLE

Les granulés (fig. 3.1) sont composés de différents types de bois compacté avec des processus mécaniques dans le respect des normes en faveur de l'environnement, il représente le seul combustible prévu pour ce type de poêle.

L'efficacité et la puissance thermique du poêle peuvent varier selon le type et la qualité de granulés utilisés.

Nous conseillons d'utiliser des granulés de bois de la classe A1 (norme ISO 17225-2, ENplus A1, DIN Plus ou NC 444 catégorie « High Performance NF Granulés biocarburants Qualité »).

Le poêle est doté d'un réservoir à granulés dont la capacité est indiquée dans le tableau des caractéristiques du paragraphe 14.

Le logement de chargement est placé sur la partie supérieure, il doit toujours pouvoir être ouvert pour permettre de charger les granulés et il doit rester fermé pendant le fonctionnement du poêle.

⚠ Pour des raisons de contrôle de la température de service il n'est pas possible d'utiliser du bois traditionnel.

⚠ Il est interdit d'utiliser le poêle comme incinérateur de déchets.

3.2 STOCKAGE DES GRANULÉS DE BOIS

! Les granulés doivent être conservés dans un milieu sec et pas trop froid.

Nous conseillons de conserver quelques sachets de granulés dans la pièce où se trouve le poêle ou dans une pièce adjacente à condition que la température et l'humidité sont acceptables.

Les granulés humides et/ou froids (5°C) réduisent la puissance thermique du combustible et oblige à effectuer plus fréquemment l'entretien du brasier (matériau non brûlé) et du foyer.

! Prêter une attention particulière au stockage et à la manutention des sacs de granulés. Il faut éviter leur fragmentation et la formation de sciure de bois.

L'introduction de sciure de bois dans le réservoir du poêle peut causer le blocage du système de chargement des granulés.

Maintenir le combustible à distance de sécurité du poêle.

L'usage de granulés de mauvaise qualité peut compromettre le fonctionnement normal du poêle et déterminer l'annulation de la garantie.

fig. 3.1

4 MANUTENTION ET TRANSPORT

Le poêle est livré complet de toutes les pièces prévues.

Faire attention à la tendance du poêle de se déséquilibrer.

Le barycentre du poêle est déplacé vers la partie avant.

Tenir compte de cette indication même lors du déplacement du poêle sur son support de transport.

Pendant le soulèvement, éviter les mouvements brusques et les à-coups.

S'assurer que le chariot élévateur ait une capacité de charge supérieure au poids du poêle à soulever.

Le conducteur de l'engin de levage sera responsable du levage des charges.

⚠ Ne pas laisser les enfants jouer avec les éléments de l'emballage (film plastique et polystyrène). Risque d'étouffement !

4.1 RETRAIT DE LA PALETTE DE TRANSPORT

Pour retirer le poêle de la palette utilisée pour le transport, respecter les instructions de la page 36.

5 INSTALLATION

5.1 CONSIDÉRATIONS D'ORDRE GÉNÉRAL

Les paragraphes suivants fournissent des indications à respecter pour obtenir le rendement maximal du produit acheté.

Dans tous les cas, les indications suivantes sont assujetties au respect d'éventuelles lois et réglementations nationales, régionales et communales en vigueur dans le pays où le produit est installé.

L'installation du poêle doit être effectuée par des techniciens qualifiés et dans le respect de la norme EN 10683.

5.2 PRÉCAUTIONS POUR LA SÉCURITÉ

La responsabilité des travaux exécutés pour l'installation du poêle est, et reste, à la charge de l'utilisateur qui est tenu d'effectuer les contrôles relatifs aux solutions d'installation proposées.

L'utilisateur doit respecter tous les règlements de sécurité locaux, nationaux et européens.

L'appareil devra être installé sur des planchers ayant une capacité portante appropriée.

Les instructions de montage et de démontage du poêle sont réservées uniquement aux techniciens spécialisés. Nous conseillons aux utilisateurs de s'adresser à notre service d'assistance pour les demandes de techniciens qualifiés.

Si d'autres techniciens interviennent, il est recommandé de s'assurer de leurs capacités réelles. Avant de commencer les phases de montage ou de démontage du poêle, l'installateur doit respecter les précautions de sécurité prévues par la loi et en

notamment :

A) ne pas intervenir quand les conditions sont défavorables ;

B) effectuer le travail dans de parfaites conditions psychophysiques et vérifier que les équipements de protection individuelle sont intègres et en parfait état de marche ;

C) il doit porter des gants de protection ;

D) il doit porter des chaussures de sécurité ;

E) il doit utiliser des outils munis d'une isolation électrique ;

F) il doit s'assurer que la zone concernée par les phases de montage et de démontage est exempte de tout obstacle.

5.3 LIEU D'INSTALLATION DU POÊLE

La page 36 de ce manuel fournit les indications, en cm, sur les distances à respecter durant l'installation du poêle par rapport aux matériaux et objets combustibles. Protéger toutes les structures qui pourraient prendre feu si elles sont exposées à une chaleur excessive.

Les planchers composés de matériaux inflammables comme le bois, le parquet, le linoléum, le stratifié ou recouverts de tapis, doivent être protégés par une base ignifuge sous le poêle, avec des dimensions appropriées. Cette base peut être par exemple en acier, en ardoise pressée, en verre ou en pierre et elle doit recouvrir le plancher dans la zone située sous le poêle, le tube de raccord des fumées et doit dépasser à l'avant d'au moins 50 cm.

Le fabricant décline toute responsabilité en cas d'éventuelles variations des caractéristiques du matériau composant le plancher, sous la protection.

Tout élément en bois (ex. Les poutres) ou en matériau combustible situés près du poêle doit être protégé avec un matériau ignifuge.

Les parois ou les éléments inflammables doivent être maintenus à une distance d'au moins 150 cm du poêle.

! Prévoir un espace technique accessible pour tout éventuel entretien.

Nous rappelons qu'il faut respecter la distance minimum des matériaux inflammables (x), indiquée sur la plaque d'identification des tuyaux utilisés pour réaliser la cheminée (fig. 5.2).

Pi = Paroi inflammable
Pp = Protection du sol

⚠ Il est interdit d'installer le poêle dans les chambres à coucher, les petites pièces et les locaux poussiéreux en milieu potentiellement explosif.

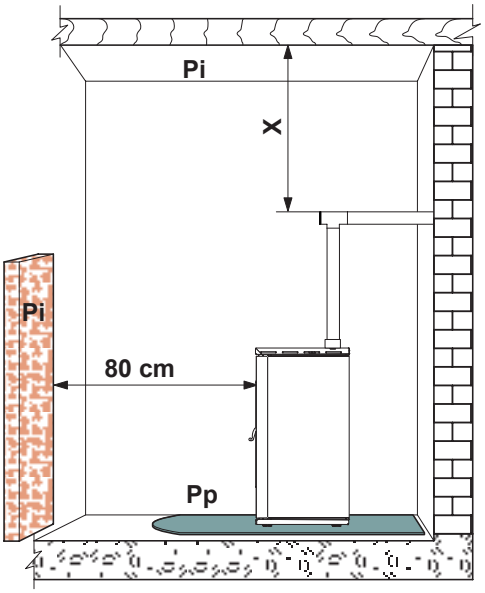

Fig. 5.2

Les images du produit sont purement indicatives

5.4 AIR COMBURANT

! Pendant le fonctionnement, le poêle prélève une quantité d'air de la pièce où il est installé (à l'exception des appareils de la gamme hermétique en mesure de la prélever directement de l'extérieur) ; cet air devra être réintégré à travers une prise d'air externe au local (fig. 5.3 - PA = Prise d'air).

Si la paroi arrière du poêle est une paroi extérieure, faire un trou pour l'admission de l'air de combustion à une hauteur d'environ 20-30 cm au-dessus du sol, en respectant les indications dimensionnelles données dans la fiche technique du produit à la fin du manuel.

À l'extérieur, une grille de ventilation permanente et non obturable doit être installée ; dans les zones particulièrement exposées aux intempéries et au vent, elle assure une protection contre la pluie et le vent.

Veiller à ce que l'entrée d'air soit positionnée de manière à ne pas être obstruée accidentellement.

S'il n'est pas possible de créer une prise d'air extérieure dans la paroi arrière du poêle (mur non périphérique), un trou doit être fait dans un mur extérieur de la pièce où le poêle est placé.

Dans l'impossibilité de réaliser une prise d'air externe dans la pièce, il est possible de réaliser le trou dans une pièce voisine à condition d'être constamment communicante avec la grille de transfert. (Fig. 5.4 - C = Caisson, G = Grille, S = Volet)

La norme UNI 10683 interdit le prélèvement de l'air de combustion depuis les garages, les entrepôts de matières combustibles ou les activités présentant un risque d'incendie.

S'il y a d'autres appareils de chauffage dans la pièce, les entrées d'air de combustion doivent garantir le volume d'air nécessaire au bon fonctionnement de tous les appareils.

Si dans la pièce où se trouve le poêle, il y a un ou plusieurs ventilateurs d'extraction (hottes aspirantes), des dysfonctionnements de combustion peuvent se produire en raison du manque d'air de combustion.

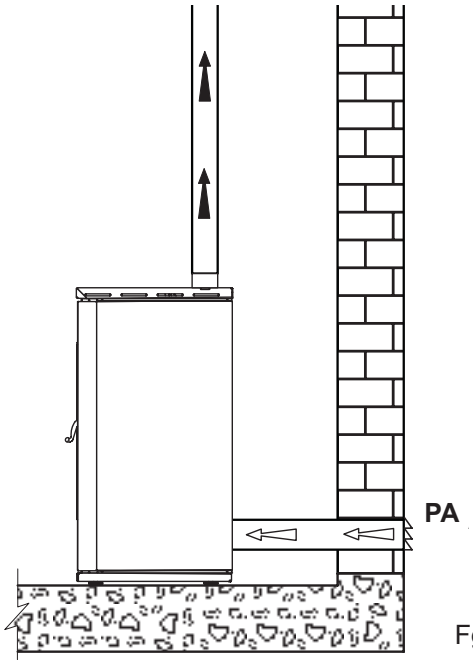

Fig. 5.3

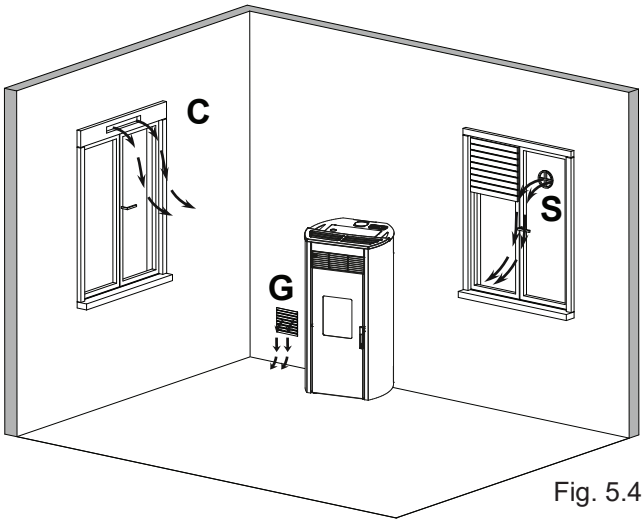

Fig. 5.4

Les images du produit sont purement indicatives

Poêle de la série « Hermétique »

En cas d'installations d'un poêle à granulés de la gamme « Hermétique », il est possible :

- de canaliser l'air comburant en utilisant un tube d'évacuation coaxial pour l'expulsion des fumées et le prélèvement de l'air ; par conséquent, il n'est pas nécessaire de pratiquer une prise d'air classique dans la pièce (fig. 5.5 A, B=Entrée d'air C,D=Évacuation des fumées) ;
- de relier l'entrée de l'air comburant du poêle à la prise d'air avec un conduit prévu à cet effet (fig. 5.6).

5.5 ÉVACUATION DES FUMÉES

Le poêle fonctionne avec la chambre de combustion en dépression c'est pourquoi il est indispensable de s'assurer que l'évacuation des fumées est étanche.

Le poêle doit être raccordé à son propre système d'évacuation des fumées et garantir une dispersion adéquate dans l'atmosphère des produits de la combustion.

Les composants constituant le système d'évacuation des fumées doivent être déclarés adaptés aux conditions de fonctionnement spécifiques et porter le marquage CE.

! Il est obligatoire de réaliser une première partie verticale de 1,5 mètres au minimum pour garantir la bonne expulsion des fumées.

Nous conseillons de faire un maximum de 3 variations de direction, en plus de celle résultant de la connexion arrière du poêle à la cheminée, en utilisant des courbes de 45 à -90° ou des raccords en forme de T (Fig. 5.7).

Utiliser toujours un raccord en forme de T avec un bouchon d'inspection à chaque variation horizontale et verticale du parcours du conduit d'évacuation des fumées.

☞ À la sortie du conduit d'évacuation des fumées du poêle, il faut relier en bas un tube pour l'évacuation de l'éventuel condensat qui peut se former dans la cheminée (Fig. 5.7a).

Les segments horizontaux doivent mesurer au maximum 2 à 3 m avec une inclinaison vers le haut de 3 à 5 % (fig. 5.7).

Fixer les tuyaux au mur avec des colliers appropriés.

Le raccord d'évacuation des fumées NE DOIT PAS ÊTRE raccordé :

- à une cheminée utilisée par d'autres générateurs (chaudières, poêles, cheminées, etc.) ;
- à des systèmes d'extraction de l'air (hottes, évents, etc.) même s'ils sont « canalisés ».

Il est interdit d'installer des soupapes d'interruption et de tirage.

L'évacuation des produits de combustion doit être prévue sur le toit.

Poêle de la série « Hermétique »

En cas d'installation d'un poêle à granulés appartenant à la gamme « Hermétique », il est possible d'utiliser un tube coaxial spécifique permettant aussi bien l'expulsion des fumées que la canalisation de l'air comburant provenant de l'extérieur (fig. 5.5 A,B=entrée air C,D=sortie fumée).

De série, le poêle a une sortie des fumées supérieure concentrique Ø80 femme, par utiliser un tuyau simple paroi Ø80, il faut installer un kit approprié. Voir instructions à la page 14.

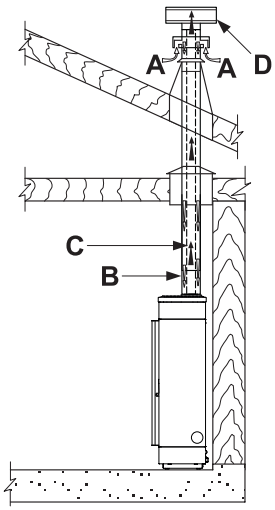

Afb. 5.4 c

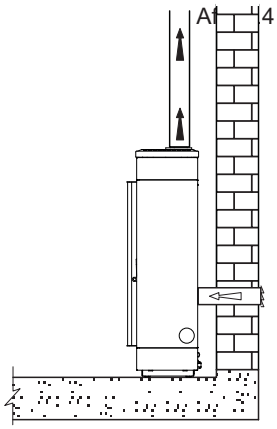

Afb. 5.4 d

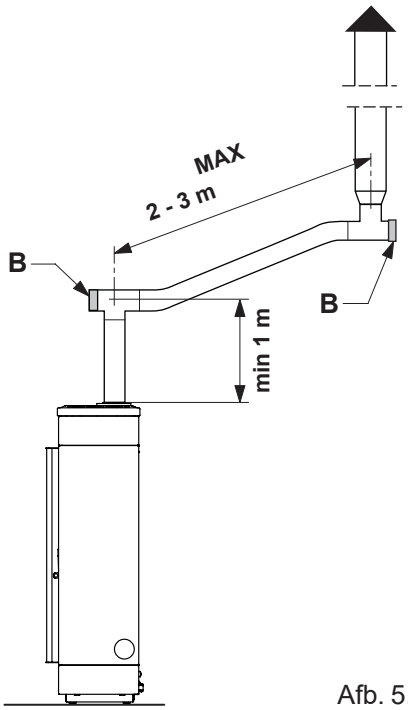

Afb. 5.5 a

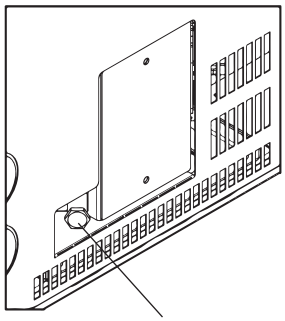

Afb. 5.5 b

Les images du produit sont purement indicatives

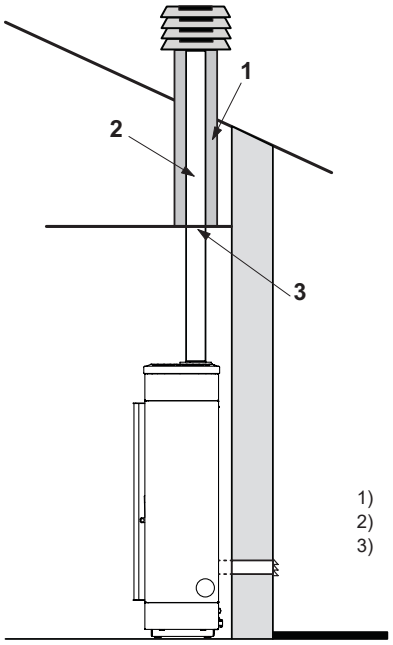

1) Vermiculite et/ou laine de roche.
2) Tuyauterie en acier.
3) Panneau de fermeture.

Fig. 5.9

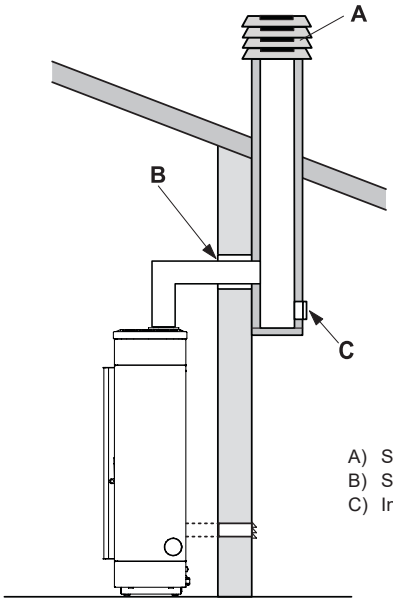

A) Sortie de toit anti-refoulement
B) Sceller
C) Inspection

Fig. 5.8

5.5.1 Évacuation sur le toit à travers un conduit de cheminée traditionnel

La cheminée pour l'évacuation des fumées doit être réalisée par un personnel qualifié et selon les normes UNI 10683- EN 1856-1-2- EN 1857- EN 1443- EN 13384--1--3- EN 12391--1 aussi bien en ce qui concerne les dimensions que pour les matériaux employés pour sa construction.

Les cheminées EN MAUVAIS ÉTAT, réalisées avec des matériaux non conformes (fibrociment, acier galvanisé, etc. présentant une surface rugueuse et poreuse) ne sont pas conformes à la loi et compromettent le bon fonctionnement du poêle.

Le conduit d'évacuation des fumées à travers une cheminée traditionnelle (Fig. 5.8) peut être réalisé à condition d'avoir contrôlé l'état de la cheminée ;

! Si la section de la cheminée est plus grande, il faudra « canaliser » la cheminée avec un tube en acier (le diamètre dépend de la longueur du parcours) opportunément isolé (Fig. 5.9).

Contrôler que le branchement à la cheminée en maçonnerie est opportunément scellé.

! En cas de passage de tuyau à travers les toits ou les parois en bois, nous conseillons d'utiliser des kits prévus à cet effet, certifiés et disponibles dans le commerce

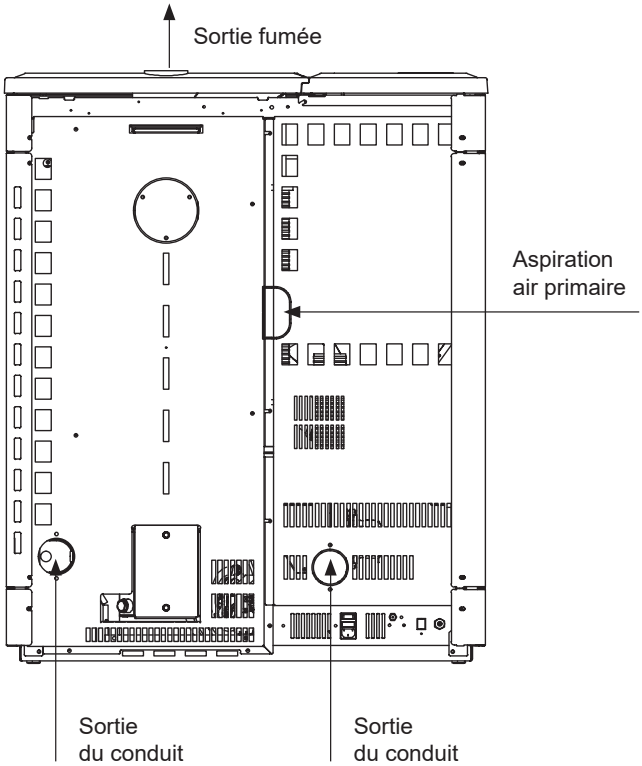

5.5.2 Instruction pour effectuer l'évacuation des fumées supérieure mono partie.

Il faut:

1. Retirer le couvercle "A" et le carter postérieur "B";

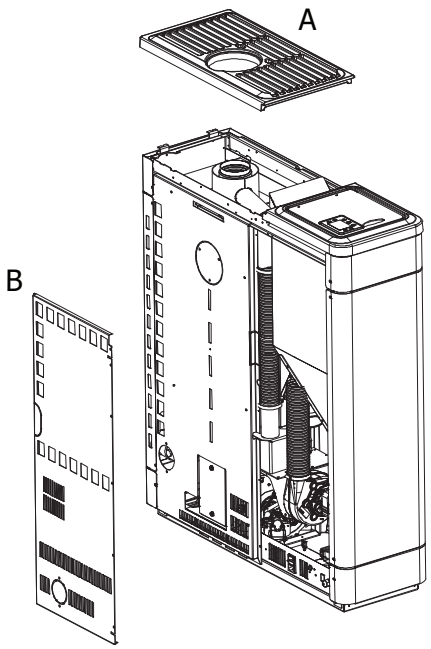

2. Desserrer les bandes de serrage "D", enlever le tuyau flexible "C", dévisser les vis qui fixent le composant "F" et le retirer;

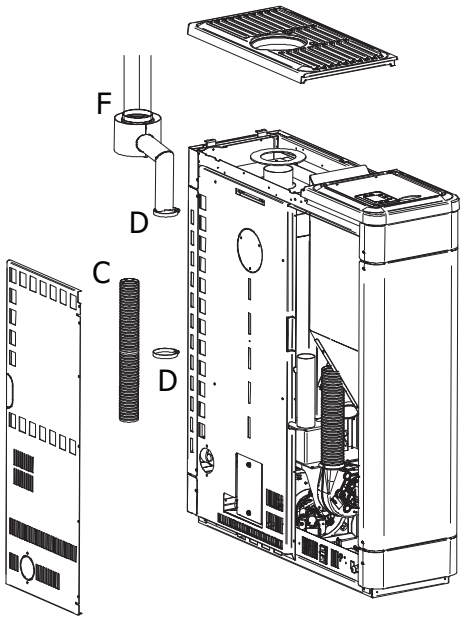

3. Insérer la bride "G" dans l'approprié kit optionnel visser avec les trois vis dans les places;

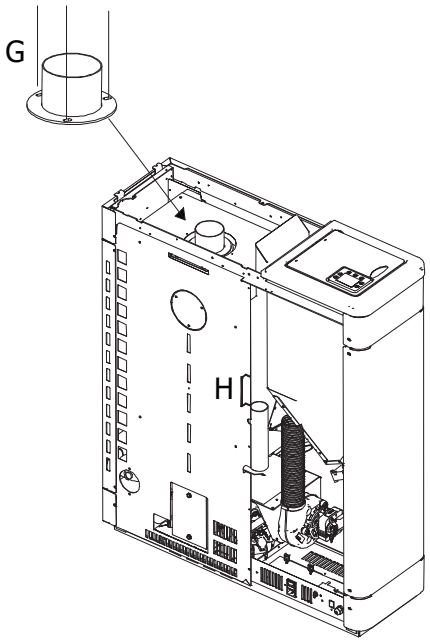

4. Casser prédécoupé "H" en utilisant un coupe-fil et connecter un tuyau de Ø 50 pour l'entrée de l'air de combustion. Voir page 11.
5. Appuyer le bouchon de réduction 130-80 "I" sur le couvercle.

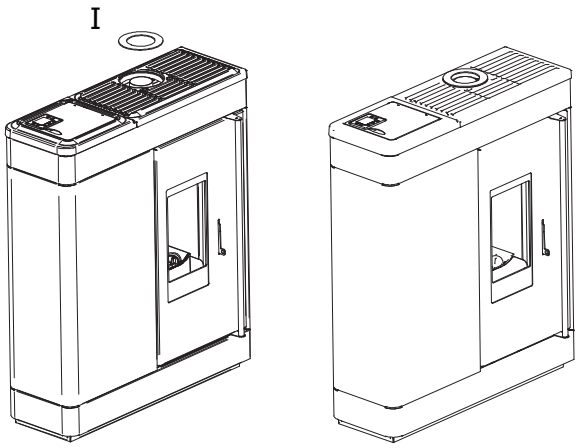

VALABLE UNIQUEMENT POUR LE MARCHE FRANÇAIS

« Les prescriptions suivantes sont conformes à la Réglementation Française. Pour les installations hors de cet Etat, c'est la Réglementation Locale en cours qui s'applique»

INSTALLATION ETANCHE

Vous pouvez canaliser l'air de combustion à l'aide d'un raccordement coaxial (tuyau d'échappement pour l'expulsion de la fumée et un autre pour l'aspiration de l'air), de sorte qu'il n'est pas nécessaire d'avoir une admission d'air classique dans la pièce (Zone 2-Zone 3).

Le décret N° 2008-1231 article R131-2 dispense de l'entrée d'air directement extérieure puisque l'appareil dispose de sa propre amenée d'air pour les appareils étanches.

5.5.3 ÉVACUATION DE LA FUMÉE

Le poele fonctionne avec la chambre de combustion sous pression négative. Il est essentiel de s'assurer que le tuyaux de raccordement soit étanche.

! S'assurer que le conduit de fumée soit construit selon la réglementation et qu'il soit auto portant afin d'éviter qu'il prenne appui sur le poéle.

Après avoir choisi un endroit convenable pour l'installation et compte tenu des règles énumérées dans les paragraphes précédents, définir l'emplacement du conduit d'évacuation des fumées. Les raccordements pouvant étre utilisés doivent comporter obligatoirement un marquage CE qui définit d'après les essais de son constructeur, l'utilisation possible avec un combustible solide.

Il est obligatoire d'avoir un conduit isolé lorsque celuici est situé à l'extérieur de l'habitation et sa hauteur doit dépasser le faTtage de 40 cm conformément à l'arrété de 1969. Ce conduit ne doit rien avoir autour dans un rayon de 8 mètres (ZONE 1).

Le raccordement du poele doit étre le plus court possible et ne doit pas dépasser 2 coudes à 90° (1 coude à 90° = 2 coudes à 45°).

Les sections horizontales doivent avoir une longueur maximale de 1 m avec une pente ascendante de 3-5%.

! Les tuyaux de raccordement des fumées doivent ètre à distance réglementaire des parois combustibles ou incombustibles suivant le DTU, à savoir 3 fois le diamètre si la parai est en matériaux combustibles avec un minimum de 375 mm, et 1,5 fois le diamètre si la parai est incombustible avec un minimum del 200 mm.

Le raccordement doit etre accessible sur tout son parcours.

Le raccordement ne doit pas se faire sur un conduit utilisé par d'autres appareils (chaudières, poeles, cheminées, etc.), ou systèmes d'extraction d'air (hottes, évents, etc.).

Il est interdit de poser des clapets, de trappes de visite ou des modérateurs de tirage.

Si vous rencontrez un prablème, contacter le support technique.

☞ Le raccorci fileté avec le bouchon de fermeture type "R" a été prévu camme mesure de sécurité additionnelle, afin de connecter un tuyau de décharge de condensat si nécessaire (Afb. 5.7).

VALABLE UNIQUEMENT POUR LE MARCHE FRANÇAIS

ZONE 1

Installation standard
40 cm Min. OBLIGATOIRE

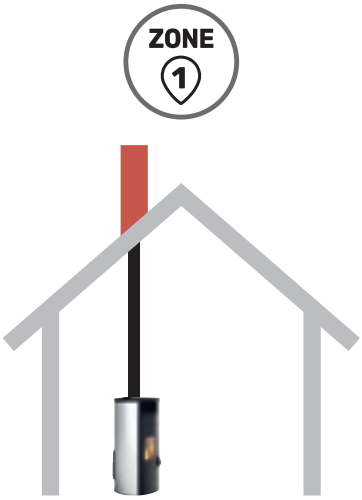

Poele à granules non étanche ZONE 1	
conduit tubé	80mm
Hauteur mini	3 m*
Hauteur maxi	8 m*
Particularité	* Hauteur du conduit à une altitude <800 mètres. Longueur total du conduit calculé de la sortie de fumeés du poele juste qu'à la sartie due toit antivent.

ZONE2

Installation sans dépasser le faitage
Uniquement poèles étanches

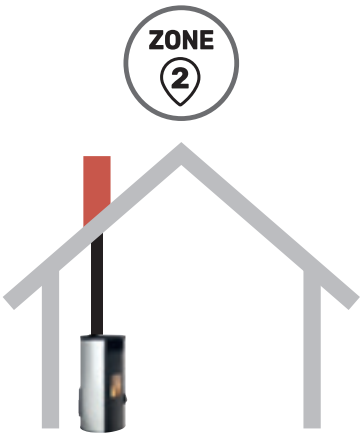

Poele à granules étanche ZONE 2 en conduit concentrique		
PGI	80/125 mm	80/130 mm
Hauteur mini	3 m*	3 m*
Hauteur maxi	8 m*	8 m*
Particularité	* Hauteur du conduit à une altitude <800 mètres. Longueur total du conduit calculé de la sortie de fumeés du poele juste qu'à la sartie due toit antivent.	

ZONE 3

Sortie ventouse en façade
Uniquement poèles étanches
Attention aux vents dominants

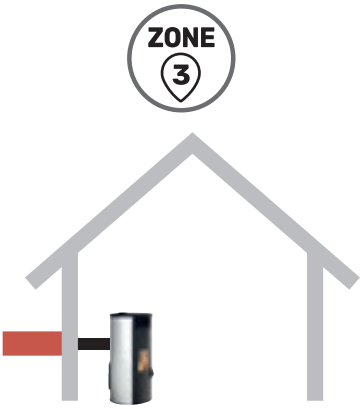

Poele à granules étanche ZONE 3 en conduit concentrique		
PGI	80/125 mm	80/130 mm
Hauteur mini	0,6 m**	0,6 m**
Hauteur maxi	2 m**	2m**
Particularité	** Hauteur du partie verticale du conduit à partir de la sortie superieur de fumeés à une altitude 1200 mètres. Longueur maxi 4 metres selon CPT 3708V2 CSTB	

5.6 MISE À NIVEAU DU POÊLE

Le poêle doit être nivelé, à l'aide d'un niveau à bulle, en agissant sur les pieds (si prévus) (fig. 5.10).

A B = Niveau à bulle

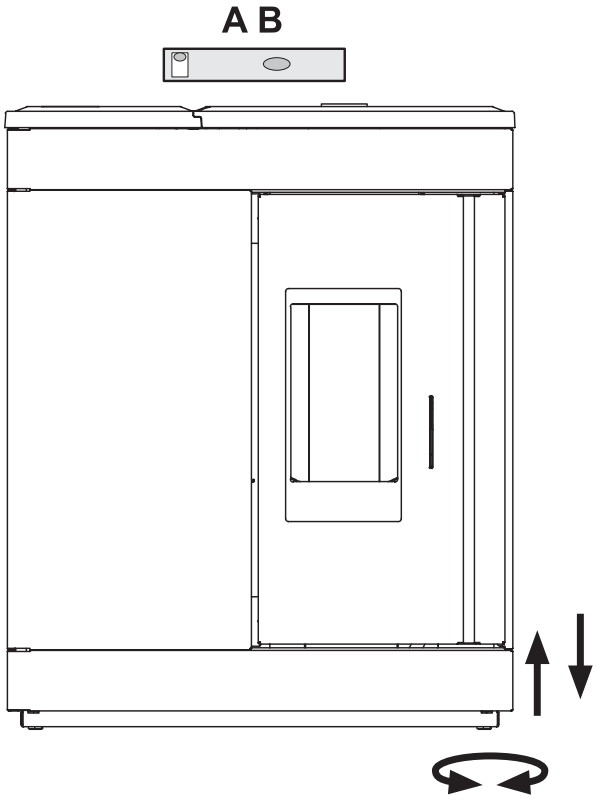

Afb. 5.10

5.7 CONNEXION AUX INSTALLATIONS

5.7.1 Branchement électrique

Il suffit de brancher le poêle à l'installation électrique avec la fiche fournie.

Le branchement électrique (fiche) doit être facilement accessible même après l'installation du poêle.

! Si le câble d'alimentation est endommagé, il doit être remplacé par le service d'assistance technique ou par un technicien qualifié, de façon à prévenir tout risque.

5.7.1.1 Mise à la terre

L'installation doit obligatoirement être dotée de mise à la terre et d'interrupteur différentiel conforme aux lois en vigueur (fig. 5.11).

! S'assurer que le câble d'alimentation ne touche pas les parties chaudes.

! Le conduit d'évacuation des fumées doit être muni de son branchement à la terre.

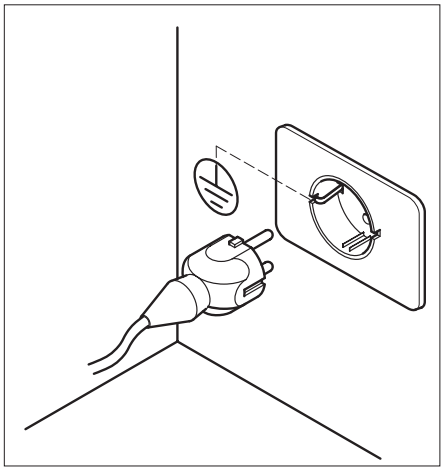

Afb. 5.11

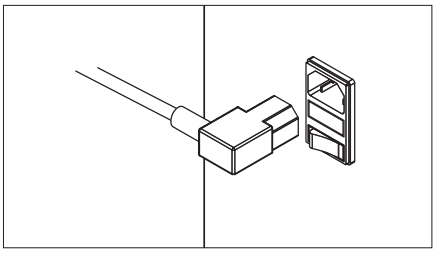

5.8 OPTIMISATION DE LA COMBUSTION

Une combustion optimale dépend de différents facteurs (type d'installation, conditions de fonctionnement et d'entretien, qualité des granulés, etc.).

Lors du premier allumage, il est possible d'optimiser la combustion du poêle.

En principe, si à la fin de la combustion le brasier est rempli de résidus, conseillons de modifier les paramètres de combustion (en augmentant la valeur) jusqu'à trouver la solution la plus satisfaisante.

5.9 VENTILATION

Le poêle est doté de ventilation.

L'air poussé par les ventilateurs maintient l'appareil un régime de température réduit pour éviter de solliciter de manière excessive les matériaux qui le composent.

Il ne faut pas fermer les sorties d'air chaud pour ne pas faire surchauffer le poêle.

Le poêle n'est pas conçu pour cuire les aliments.

⚠ **ATTENTION : Ne pas couvrir les fentes d'aération.**

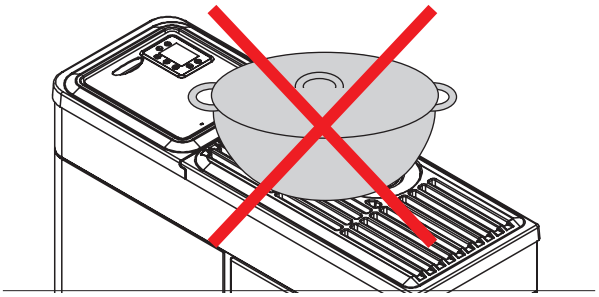

Les images du produit sont purement indicatives

6 ENTRETIEN

(à confier à un centre d'assistance technique agréé)

6.1 MAINTENANCE

Les opérations d'entretien doivent être effectuées par un centre d'assistance technique autorisé.

Avant d'effectuer toute opération de maintenance, prendre les précautions suivantes :

- S'assurer que toutes les pièces du poêle sont froides.
- S'assurer que les cendres sont complètement éteintes.
- Utiliser les équipements de protection individuelle prévus par la Directive 89/391/CEE.
- Vérifier que l'interrupteur général de ligne soit débranché.
- Vérifier que l'alimentation ne puisse pas être rétablie accidentellement. Débrancher la fiche de la prise murale.
- Toujours travailler avec des outils appropriés à la maintenance.
- À la fin de l'entretien ou des opérations de réparation, réinstaller, avant de remettre le poêle en marche, toutes les protections, et réactiver tous les dispositifs de sécurité.

6.1.1 ENTRETIEN DU CONDUIT DE FUMÉE

L'entretien doit être effectué au moins une fois par an ou tous les 40 quintaux de granulés brûlés.

S'il existe des parties de conduites horizontales, il est nécessaire de vérifier et d'enlever les éventuels dépôts de cendres et de suie avant qu'ils ne puissent obstruer sérieusement le passage des fumées.

Si le nettoyage n'est pas effectué ou s'il est mal effectué, le poêle peut avoir des problèmes de fonctionnement tels que :

- mauvaise combustion
- noircissement de la vitre
- engorgement du brasier avec accumulation de cendres et de granulés
- risque d'incendie du conduit de fumée.

6.1.2 ENTRETIEN DU POÊLE

A réaliser au moins une fois par an, ou bien à chaque fois que le poêle signale la demande d'entretien.

Pendant l'opération de maintenance, le technicien devra :

- effectuer un nettoyage soigné et complet des conduites de fumée ;
- vérifier l'état et l'étanchéité de tous les joints ;
- vérifier l'état et la propreté de tous les composants internes ;
- vérifier l'étanchéité et la propreté du raccord de sortie des fumées ;
- enlever les éventuels dépôts de résidus de granulés dans le réservoir ;
- vérifier le bon fonctionnement du poêle ;
- réinitialiser les éventuels signaux ou alarmes
- pour accéder facilement au ventilateur (A) Il suffit de démonter le couvercle (B) en dévissant les deux vis (C) (Fig. 6.1.2).

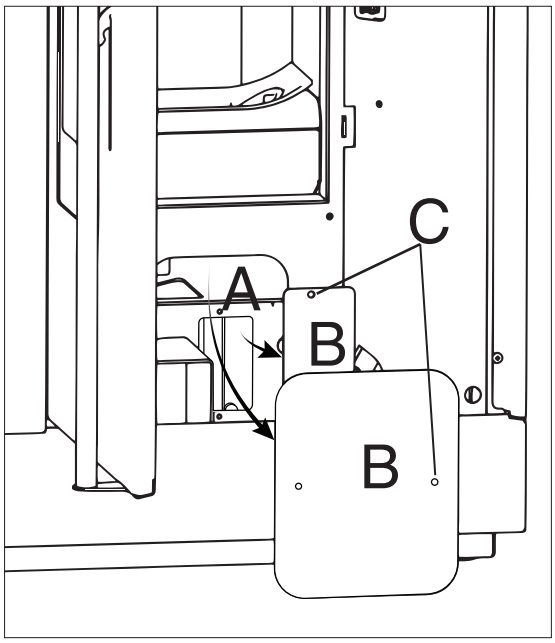

Afb. 6.1.2

6.1.3 SUBSTITUTION DES JOINTS

Si les joints de la porte du foyer, du réservoir ou de la chambre des fumées sont usés, il faut les faire remplacer par un technicien autorisé pour garantir le bon fonctionnement du poêle.

⚠ **ATTENTION : Utiliser exclusivement des pièces de rechange originales.**

Les images du produit sont purement indicatives

PROGRAMME DE CONTRÔLE ET D'ENTRETIEN	CHAQUE ALLUMAGE	CHAQUE SEMAINE	1 MOIS	1 ANNÉE (a)
BRASIER	X			
TIROIR/CASIER À CENDRES		X		
VITRE		X		
GRILLE D'ASPIRATION DU VENTILATEUR D'AMBIANCE		X		
CHAUDIÈRE			X	
TUBE BOUGIE D'ALLUMAGE		X		
COLLECTEUR DE FUMÉE			X	
JOINTS DE LA PORTE ET DU BRASIER*				X
CONDUIT D'ÉVACUATION DES FUMÉES*				X
VENTILATEURS*				X

(*)À confier à un centre d'assistance technique agréé.

(a) Au moins une fois par an ou tous les 40 quintaux de combustible brûlé.

7 ÉLIMINATION DES MATÉRIAUX

7.1 MISES EN GARDE POUR L'ÉLIMINATION CORRECTE DU PRODUIT

La démolition et l'élimination du produit sont à la charge et sous la responsabilité du propriétaire qui devra agir conformément aux lois en vigueur dans son pays en matière de sécurité, de respect et de protection de l'environnement. À la fin de sa vie utile, le produit ne doit pas etre éliminé avec les déchets urbains. Il peut etre confié aux centres de tri sélectif mis à disposition par les administrations municipales, ou bien aux revendeurs qui fournissent ce service. Éliminer séparément le produit permet d'éviter des conséquences négatives possibles sur l'environnement et sur la santé liées à une élimination inappropriée et permet de récupérer les matériaux dont il est composé afin d'effectuer une importante économie d'énergie et de ressources.

Dans le tableau suivant et la vue éclatée correspondante à laquelle il se réfère sont mis en évidence les principaux composants qui peuvent se trouver dans l'appareil et les indications pour effectuer correctement leur séparation et leur élimination en fin de vie. Il faut en particulier séparer les composants électriques et électroniques et les éliminer auprès de centres habilités à cette activité, conformément aux dispositions de la directive DEEE 2012/19/UE et de ses transpositions nationales.

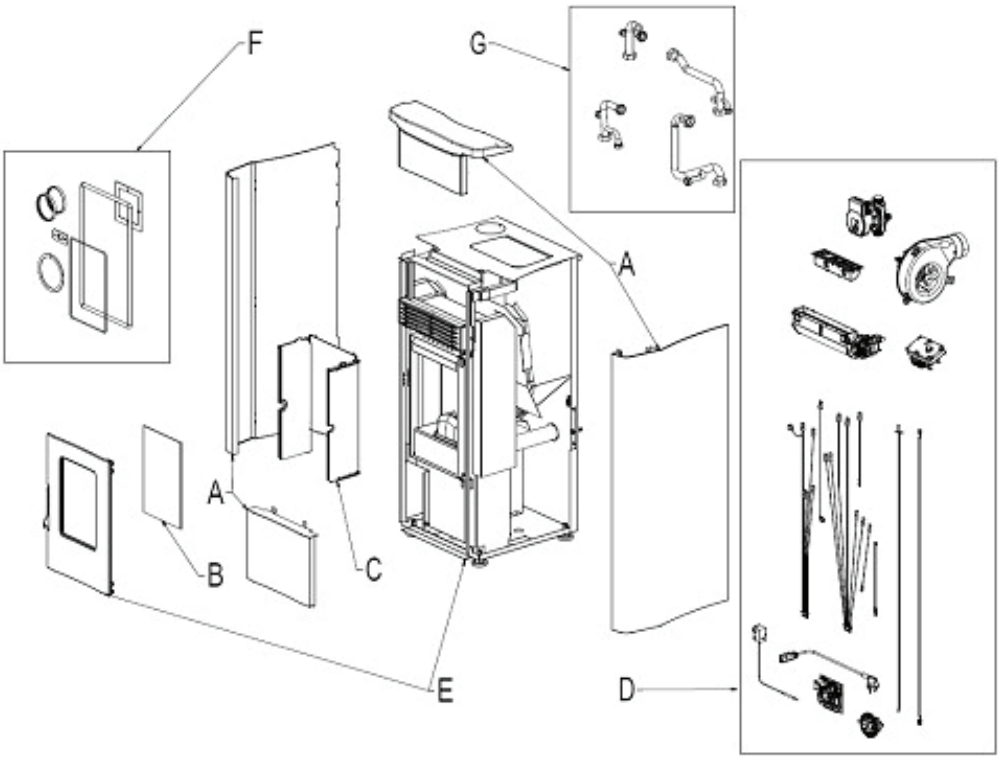

Dessin éclaté

LEGENDA	O ÉLIMINER	MATÉRIAUX
A. REVÊTEMENT EXTÉRIEUR	Le cas échéant, l'éliminer séparément en fonction du matériau dont il est composé:	Métal
		Verre
		Carreaux en terre cuite ou en céramiaue
		Pierre
B. VITRES DES PORTES	Le cas échéant, l'éliminer séparément en fonction du matériau dont il est composé:	Vitrocéramique (porte du foyer): jeter dans les déchets inertes ou dans les déchets mixtes
		Verre trempé (corte du tour): ieter dans le verre
C. REVÊTEMENT INTÉRIEUR	Le cas échéant, l'éliminer séparément en fonction du matériau dont il est composé:	Métal
		Matériaux réfractaires
		Panneaux isolants
		Vermiculite
		Isolants, vermiculite, et réfractaires entrés en contact avec la fiamme ou les gaz d'échappement (à jeter dans les déchets mixtes)
D. COMPOSANTS ÉLECTRI-QUES ET ÉLECTRONIQUES	Les éliminer séparément auprès des centres agréés, conformément aux indications de la directive DEEE 2012/19/UE età sa transoosition nationale.	Cablages, moteurs, ventilateurs, circulateurs, écrans, capteurs, bougie d'allumage, cartes électroniques piles.
E. STRUCTURE METALLIQUE	Jeter séparément dans le métal	-
COMPOSANTS NON RECYCLABLES	Jeter dans les déchets mixtes	Ex: Joints, tuyaux en caoutchouc, silicone ou fibres, olastiaues
COMPOSANTS HYDRAULIQUES	Le cas échéant, les éliminer séparément en fonction du matériau dont ils sont composés:	Cuivre
		Laiton
		Acier
		Autres matériaux

7.2 INFORMATIONS RELATIVES A LA GESTION DES DECHETS D'APPAREILS ELECTRIQUES ET ELECTRONIQUES CONTENANT DES PILES ET DES ACCUMULATEURS

ÉLIMINATION DES DÉCHETS

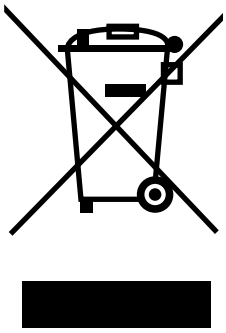

Ce symbole présent sur le produit, sur les piles, sur les accumulateurs, sur l'emballage ou sur la documentation de référence, indique que le produit et les piles ou les accumulateurs ne doivent pas etre collectés, récupérés ou éliminés avec les déchets domestiques au terme de leur vie utile.
Une gestion impropre des déchets d'équipements électriques et électroniques, des piles ou des accumulateurs peut causer le dégagement de substances dangereuses contenues dans les produits. Pour éviter d'éventuelles atteintes à l'environnement ou à la santé, on invite l'utilisateur à séparer cet appareil, et/ou les piles ou les accumulateurs, des autres types de déchets et de le confier au service municipal de collecte. On peut demander au distributeur de prélever le déchet d'appareil électrique ou électronique aux conditions et suivant les modalités prévues par les normes nationales de réception de la Directive 2012/19/UE.

La collecte sélective et le traitement correct des appareils électriques et électroniques, des piles et des accumulateurs, favorisent la conservation des ressources naturelles, le respect de l'environnement et assurent la protection de la santé.
Pour tout renseignement complémentaire sur les modalités de collecte des déchets d'appareils électriques et électroniques, des piles et des accumulateurs, il faut s'adresser aux Communes ou aux Autorités publiques compétentes pour la délivrance des autorisations.

7.3 INDICATIONS POUR L'ÉLIMINATION DE L'EMBALLAGE

Le matériel dont est fait l'emballage de l'appareil doit etre éliminé correctement, dans le but d'en faciliter la collecte, la réutilisation, la récupération et le recyclage lorsque possible.

Le tableau ci-dessous donne la liste des composants qui peuvent constituer l'emballage et les indications correspondantes pour une élimination correcte.

DESCRIPTION	CODE MATÉRIAU	SYMBOLE	INDICATIONS DE TRI
- PLATEFORME EN BOIS - CAGEOT EN BOIS - PALETTE EN BOIS	BOIS FOR 50	50 FOR	Tri SÉLECTIF BOIS Vérifier les instructions fournies par l'organisme compétent sur la manière de collecter cet emballage à la déchèterie
- BOTTE EN CARTON - CORNIÈRE EN CARTON - FEUILLE EN CARTON	CARTON ONDULÉ PAP 20	20 PAP	Tri SÉLECTIF PAPIER Vérifier les instructions fournies par l'organisme compétent
- SACHET DE L'APPAREIL - SACHET DES ACCESSOIRES - PAPIER BULLE - FEUILLE DE PROTECTION - ÉTIQUETTES	POLYÉTHYLÈNE LD PE 04	04 PE-LD	Tri SÉLECTIF PLASTIQUE Vérifier les instructions fournies par l'organisme compétent
- POLYSTYRÈNE - CHIPS	POLYSTYRÈNE PS6	06 PS	Tri SÉLECTIF PLASTIQUE Vérifier les instructions fournies par l'organisme compétent
- FEUILLARD - RUBAN ADHÉSIF	POLYPROPYLÈNE PP 5	05 PP	Tri SÉLECTIF PLASTIQUE Vérifier les instructions fournies par l'organisme compétent
- VIS - AGRAFES DE FEUILLARD - ÉTRIER DE FIXATION	FER FE 40	40 FE	Tri SÉLECTIF MÉTAL Vérifier les instructions fournies par l'organisme compétent sur la manière de collecter cet emballage à la déchèterie

8 UTILISATION

8.1 PRÉAMBULE

La fiche contrôle automatiquement les différents paramètres de fonctionnement du poêle. L'utilisateur pourra commander manuellement le poêle, pour l'allumer ou l'arrêter, ou utiliser les fonctionnalités avancées telles que le programmateur hebdomadaire ou le minuteur.

8.2 PREMIER ALLUMAGE

Une fois la fiche alimentée, l'écran LCD affiche la version du logiciel résident puis la situation du poêle qui, en cas de premier allumage, sera éteint.

Pour un meilleur rendement avec une consommation mineure, suivre les indications énoncées ci-dessous.

- L'allumage des granulés est très facile si l'installation est correcte et le conduit des fumées efficace.
- Allumer le poêle sur Puissance 1, pendant au moins 2 heures, pour permettre aux matériaux dont sont constitués la chaudière et le foyer d'ajuster les sollicitations élastiques internes.
- Avec l'utilisation du poêle, la peinture à l'intérieur de la chambre de combustion pourrait subir des altérations. Ce phénomène peut être imputable à de nombreuses raisons : surchauffe excessive du poêle, agents chimiques présents dans des granulés de mauvaise qualité, mauvais tirage de la cheminé, etc. Donc la tenue de la peinture dans la chambre de combustion ne peut pas être garantie.
- Les résidus de graisse de consommation et les peintures, pendant les premières heures de fonctionnement, peuvent produire des odeurs et de la fumée : il est recommandé d'aérer la pièce pour qu'elle ne soit pas nocive pour les personnes et les animaux.
- Les valeurs de programmation de 1 à 5 sont pré-réglées par l'entreprise et peuvent être uniquement modifiée par un technicien autorisé.

8.3 LE PANNEAU POÊLE

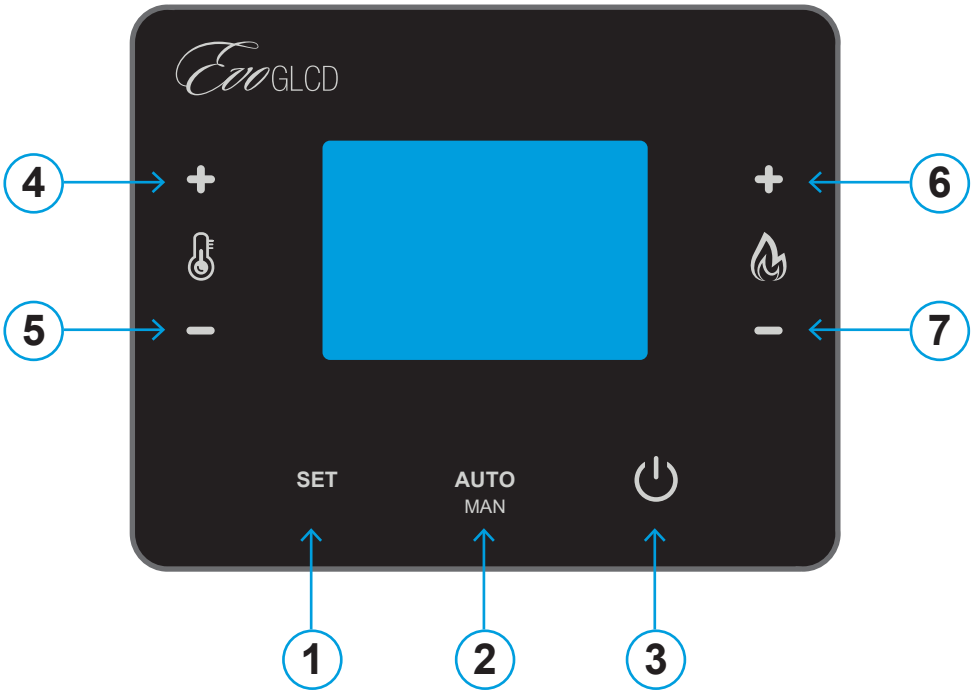

1) SET : Utilisé pour entrer dans le menu et confirmer les variations des données pendant la phase de réglage.

2) AUTO : Permet de modifier de Automatique à Manuel le fonctionnement du poêle.

3) ON/OFF : Allumage et arrêt du poêle. En cas d'erreur, s'il est appuyé pendant quelques secondes, il exécute la restauration de l'alarme. Utilisé également pour sortir des menus sans variation de données.

4) TEMP+ : Touche d'augmentation de la température souhaitée. Également utilisé pour faire défiler les menus et les données.

5) TEMP- : Touche de diminution de la température souhaitée. Également utilisé pour faire défiler les menus et les données.

6) PROG+ : Touche d'augmentation du programme ou de la puissance de fonctionnement souhaité. Également utilisé pour faire défiler les menus et les données.

7) PROG- : Touche de diminution du programme ou de la puissance de fonctionnement souhaité. Également utilisé pour faire défiler les menus et les données.

8.4 MENU PRINCIPAL

8.5 Réglage de la température

La température ambiante souhaitée est réglée à l'aide des touches Temp+ et Temp- sur le panneau. Les valeurs réglables vont de 15 °C à 30 °C. En cas de fonctionnement IDRO PLUS, la limite maximale de réglage est définie dans le par. 68

8.6 Réglage du programme de fonctionnement

Le programme de fonctionnement représente la puissance de chauffage du poêle. Le programme peut être réglé à l'aide des touches PROG+ et PROG- et vont de 1, puissance minimale, à 5, puissance maximale.

8.7 Allumage du poêle

Pour allumer le poêle, il faut appuyer pendant quelques secondes sur la touche ON/OFF. Le poêle continuera automatiquement à la phase d'allumage et de chauffage. S'il s'agit du premier allumage, et donc du premier chargement de granulés, il faut exécuter plusieurs cycles d'allumage pour faire en sorte que les granulés entre dans le circuit d'alimentation. Même dans le cas d'un rallumage, à la suite d'un arrêt automatique pour granulés terminés, (Code Erreur 5), un erreur d'allumage sera possible due à la vidange du circuit d'alimentation en granulés. Si le poêle n'a pas effectué un allumage correct, celui suivant sera dans tous les cas avec une quantité de granulés réduite en fonction du réglage de la puissante vis sans fin en allumage réglable de 1 à 5 (code paramètre 25). Si la commande d'allumage se produit encore en phase de refroidissement, le poêle passe en modalité d'attente tant que la température des fumées ne sera pas descendue en dessous de la température du poêle éteint (code paramètre 36).

8.8 Arrêt du poêle

Pour éteindre le poêle, il suffit d'appuyer sur la touche ON/OFF, avec l'écran LCD allumé. Le système, grâce à un refroidissement contrôlé, mettra le poêle en fonctionnement éteint.

8.9 Restauration Erreurs Système

Le poêle signale à l'aide du code d'erreur et du commentaire relatif, chaque situation anormale détectée. Avant de rallumer le poêle, il faut restaurer chaque erreur en appuyant sur la touche STOP pendant 3 secondes et dans tous les cas jusqu'à la disparition du signal d'erreur sur l'écran LCD. Les 10 dernières erreurs sont enregistrées dans une mémoire non volatile et peuvent être visualisées en entrant dans le menu LOG ERREURS.

8.10 Modalité de chauffage

Il est possible de modifier la modalité de chauffage à tout moment en contrôlant aussi bien le programme que la température réglée à l'aide des touches présentes et en suivant les indications affichées sur l'écran et sur le panneau. Le poêle règle automatiquement la puissance distribuée en fonction du programme et de la température ambiante relevée par la sonde.

8.11 Économie de granulés

Si pendant la phase de chauffage, la température ambiante dépasse la valeur réglée du delta T réglée dans le paramètre de système 64, le poêle entre en économie de granulés et commence à se refroidir. Le poêle se rallume automatiquement si la température ambiante descend en dessous de la température réglée pendant au moins 1 minute. Par défaut, la fonction est désactivée si le paramètre 100 est réglé sur 0. La valeur réglée de température varie entre 1 °C et 15 °C.

8.12 Modalité automatique ou manuelle

Le fonctionnement du poêle pourra être manuel, que ce soit pour l'allumage ou l'arrêt par l'opérateur, ou en mode automatique, grâce au programmateur hebdomadaire ou au minuteur incorporé pour allumer ou éteindre automatiquement le poêle à des horaires préfixés en fonction des exigences. Pour modifier la modalité, appuyer sur le panneau sur la touche SET. L'écran indiquera à tout moment la modalité sélectionnée.

8.13 Manuelle

Le poêle est commandé uniquement en mode manuel ; chaque allumage ou arrêt doit être effectué en appuyant sur le bouton ON/OFF.

8.14 Auto

Le poêle, en plus d'être allumé ou éteint manuellement, contrôle les réglages présents dans le minuteur et programmateur hebdomadaire en s'allumant ou en s'éteignant aux horaires et jours préfixés.

9 PROGRAMMATION UTILISATEUR

La programmation utilisateur est possible à travers le menu accessible en appuyant sur la touche SET du panneau avec écran éclairé. Pour quitter à tout moment le menu, sans apporter aucune modification, appuyer sur la touche STOP. En tous les cas, si aucune touche n'est appuyée pendant environ 1 minute, le système sortira automatiquement du menu pour afficher l'état du poêle. Pour faire défiler les différents menus, utiliser les touches TEMP+ et TEMP-, pour accéder au menu affiché, appuyer sur SET.

9.1 Réglage de la date et de l'heure

La touche SET permet d'accéder au menu de configuration du dateur incorporé. Il est possible de modifier le jour de la semaine (du lundi au dimanche) ainsi que l'heure et la date. Pour se déplacer entre les variables, utiliser les touches PROG+ et PROG-, pour les modifier, utiliser les touches TEMP+ et TEMP-. Pour confirmer la modification et sortir, appuyer sur la touche SET.

9.2 Programmateur hebdomadaire

Le programmateur est activé uniquement en mode de fonctionnement automatique (le message AUTO s'affiche à l'écran). Il existe 30 niveaux de programmation disponibles pour l'heure de marche/arrêt, la température et le programme de fonctionnement. Chaque programme peut être facilement désactivé sans pour autant l'effacer. La touche SET permet d'entrer et de faire défiler les différents programmes tandis que les touches TEMP+ et TEMP- permet de faire défiler les valeurs à modifier. Utiliser ensuite les touches PROG+ et PROG- pour programmer les valeurs requises.

9.3 Numéro de programme

Indication relative au programme sélectionné de 1 à 30.

9.4 Jour de la semaine.

Indications relatives au jour de la semaine du programme affiché. Il est possible de programmer séparément chaque jour, du lundi au dimanche (Lu, Ma, Me, Je, Ve, Sa, Di) ou bien pour tous les jours du lundi au vendredi (LV) ainsi que pour le week-end du samedi au dimanche (SD). Ce système permet de configurer un seul programme en mesure d'allumer ou d'éteindre le poêle tous les jours du lundi au vendredi à la même heure.

9.5 Heure

Heure de marche/arrêt du poêle

9.6 Minutes

Minutes de marche/arrêt du poêle

9.7 Température requise

Pour le programme d'allumage, il faut programmer la température ambiante souhaitée de 5 à 30°C.

9.8 Programme requis

Pour le programme d'allumage, il faut configurer le programme de chauffage souhaité de 1 à 5.

9.9 Type de programme

Définir s'il s'agit d'un programme d'allumage (ON) ou d'arrêt (OFF).

9.10 Activation du programme

Cette fonction n'est pas indispensable car si elle n'est pas activée (Pas dispo) le système ne contrôlera pas le programme et la fonction programmée n'aura pas lieu.

9.11 Exemple de programmation

Pour programmer le poêle pour qu'il s'allume tous les jours du lundi au vendredi à 08 h 30 à la puissance 5 et à 20 °C, suivre les indications suivantes après avoir accédé aux paramètres du programme d'allumage.

- La touche TEMP+ permet de sélectionner LV pour les jours d'allumage du lundi au vendredi.
- Sélectionner l'heure avec la touche PROG+ et programmer 08 avec les touches TEMP+ et TEMP-.
- Sélectionner les minutes avec la touche PROG+ et programmer 30 avec les touches TEMP+ et TEMP-.
- Sélectionner la température avec la touche PROG+ et programmer 20° avec les touches TEMP+ et TEMP-.
- Sélectionner la puissance de chauffage avec la touche PROG+ et programmer 5 avec les touches TEMP+ et TEMP-
- Sélectionner le mode avec la touche PROG+ et programmer ON avec les touches TEMP+ et TEMP- .
- Sélectionner le type de programme avec la touche PROG+ et programmer Act. avec les touches TEMP+ et TEMP-.
- Appuyer sur SET pour mémoriser les données et saisir un nouveau programme d'allumage. Si la programmation est terminée, appuyer sur la touche STOP pour sortir.
- Il ne faut pas oublier de programmer le mode de fonctionnement automatique pour activer le contrôle du programmateur hebdomadaire.

10 PARAMÈTRES POÊLE

La touche SET permet de modifier les paramètres principaux du poêle comme le chargement des granulés, la vitesse de l'aspirateur des fumées, le ventilateur d'air ambiant et la correction de la température ambiante. Les touches TEMP+ et TEMP- permettent de modifier, en pourcentage, les paramètres du poêle pour corriger le fonctionnement en fonction des granulés utilisés. Appuyer ensuite sur la touche SET pour confirmer le paramètre modifié et le sauvegarder. Pour faire défiler les paramètres, utiliser les touches PROG+ et PROG-. Pour sortir du menu, appuyer sur la touche STOP.

10.1 Chargements des granulés

Permet d'augmenter ou de diminuer tous les paramètres de chargement d'une valeur exprimée en pourcentage de -50 à +50 %.

10.2 Aspiration des fumées

Permet d'augmenter ou de diminuer tous les paramètres d'aspiration des fumées d'une valeur exprimée en pourcentage de –50 à +50 %.

10.3 Ventilateur de l'environnement

Permet d'augmenter ou de diminuer tous les paramètres de ventilation de l'air d'une valeur exprimée en pourcentage de –50 à +50 %. 16.4 Fonction Veille

En réglant le par.100 sur 1, il est possible de disposer de la fonction veille directement depuis le menu utilisateur. Le poêle passera donc en veille si la température ambiante mesurée dépassera les degrés réglés de la température programmée. Le poêle se rallumera lorsque la température ambiante mesurée descendra en dessous de la température programmée.

11 SÉLECTION DE LA LANGUE DES MESSAGES

Il est possible de sélectionner une langue pour les messages qui s'affiche sur l'écran entre l'italien, l'anglais, le français, l'allemand, l'espagnol et le hollandais. D'autres langues sont disponibles sur demande. Le choix se fait en utilisant les touches PROG+ et PROG-.

12 LOG DERNIÈRES ERREURS

Le menu permet de revoir les dernières erreurs enregistrées par la fiche avec la date et l'heure de l'événement, ainsi qu'une courte description de l'événement.

13 CONDUIT

Dans ce menu, si prévu par le matériel, il est possible de modifier manuellement de 0, éteint, à 5, vitesse maximale, le ventilateur externe ou canalisé. Dans tous les cas, celui-ci fonctionnera si la température des fumées, et donc du poêle, sera à la température prévue par les paramètres du ventilateur.

13.1 Conduit gauche

Dans ce menu, il est possible de régler la vitesse de ventilation ou de canalisation du moteur gauche de 1 à 5 qui permet de choisir la vitesse de propagation de la chaleur. Si la valeur est réglée sur AUTO, la ventilation suit la puissance réglée du poêle. Si la fonction AUTO n'est pas réglée, le ventilateur est indépendant de la puissance du poêle, à l'exclusion de lorsque la flamme passe en modulation où l'échangeur passe au minimum.

13.2 Conduit droit

Dans ce menu, il est possible de régler la vitesse de ventilation ou de canalisation du moteur droit de 1 à 5 qui permet de choisir la vitesse de propagation de la chaleur. Si la valeur est réglée sur AUTO, la ventilation suit la puissance réglée du poêle. Si la fonction AUTO n'est pas réglée, le ventilateur est indépendant de la puissance du poêle, à l'exclusion de lorsque la flamme passe en modulation où l'échangeur passe au minimum.

TÉLÉCOMMANDE (EN OPTION)

Le système prévoit l'utilisation de la télécommande IR en option et pouvant être installée à n'importe quel moment. La télécommande permet d'allumer/éteindre le poêle à distance. Il faut, avant l'utilisation, mémoriser le code de la télécommande. Cette opération s'effectue directement depuis le panneau de commande du poêle sans besoin d'outils.

ENREGISTREMENT DU CODE

Appuyer environ 5" sur les touches PROG+ et TEMP+, jusqu'à visualiser le message « TÉLÉCOMMANDE IR ». Diriger ensuite la télécommande vers le panneau de commande et presser une quelconque touche. Un signal sonore indiquera que l'opération a été correctement effectuée. Sortir du menu avec la touche STOP et essayer de commander le poêle.

14 ERREURS DE DIAGNOSTIC

Pendant le fonctionnement, si le système détecte une anomalie le poêle s'éteint, en suivant le cycle de refroidissement, et un message d'erreur qui pourra être effacé uniquement en mode manuel s'affiche à l'écran. Même si le poêle est en mode automatique, celui-ci attend la commande de réarmement des alarmes après les avoir lues. Les erreurs affichées sont les suivantes :

14.1 ERREUR 1 NON ACTIF

14.2 ERREUR 2 ALARME PRESSOSTAT

Si le pressostat se déclenche à cause d'une dépression insuffisante de l'aspiration des fumées, le cycle termine le chauffage avec l'erreur 2. Ceci pourrait dépendre de l'obstruction de l'aspiration ou de l'expulsion des fumées.

14.3 ERREUR 3 ABSENCE DE GRANULÉS

Si pendant le fonctionnement, la température de la chambre de combustion descend sous la limite prévue. Le cycle termine par une erreur de système. Ceci peut dépendre du manque de combustible ou du blocage de son système d'alimentation.

14.4 ERREUR 4 NON ACTIF

14.5 ERREUR 5 ALARME TEMPÉRATURE FUMÉES ÉLEVÉE

14.6 ERREUR 6 THERMOSTAT SÉCURITÉ

Pendant le fonctionnement, si le thermostat de sécurité est déclenché, le chargement de granulés est automatiquement arrêté et le poêle termine le chauffage avec l'erreur 6.

Une fois que la température est descendue en dessous du seuil minimum, l'appareil peut être rallumé mais il est préférable de vérifier (avant chaque allumage succédant à une erreur) les causes et d'y remédier.

Per ripristinare l'errore premere manualmente il pulsante posizionato nella parte posteriore della stufa.

14.7 ERREUR 7 ALARME MOTEUR FUMÉES

Pendant la phase de chauffage, le moteur des fumées est surveillé, dans le cas où sa vitesse descend en dessous d'une vitesse minimale égale à 50 % de la vaelur en RPM réglée, le poêle entre en erreur pour dysfonctionnement du moteur d'aspiration des fumées et passe directement en refroidissement à la vitesse maximale. Cet inconvénient peut dépendre de la cendre déposée dans les conduites de fumée et de la non-exécution de la maintenance programmée.

14.8 ERREUR 8 NON DISPONIBLE

14.9 ERREUR 9 NON DISPONIBLE

14.10 ERREUR 10 NON DISPONIBLE

14.11 ERREUR 11 NON DISPONIBLE

14.12 ERREUR 12 ABSENCE DE TENSION DE RÉSEAU

Si pendant une quelconque phase de fonctionnement le poêle manque de tension d'alimentation, au rétablissement de cette dernière l'alarme indiquant le manque d'alimentation de réseau s'affiche et le poêle s'éteint. L'absence d'alimentation de réseau même de quelques secondes provoque une alarme.

14.13 ERREUR 13 NON DISPONIBLE

14.14 ERREUR 14 NON DISPONIBLE

14.15 ERREUR 15 ANOMALIE D'ALLUMAGE

Si le poêle, après un cycle d'allumage, n'atteint pas la température minimum de fonctionnement le cycle termine par une erreur et le système exécute un cycle de refroidissement programmé. Ceci pourrait dépendre du manque de combustible, du creuset sale ou du démarreur sale ou défectueux.

14.16 ERREUR 16 ANOMALIE CAPTEUR ASPIRATION (uniquement si le capteur aspiration est activé)

Pendant le fonctionnement, si la fiche détecte un dysfonctionnement du capteur aspiration, le poêle se refroidit.

14.17 ERREUR 17 NON ACTIF

14.18 ERREUR 18 ANOMALIE CIRCUIT D'ASPIRATION DES FUMÉES

Si pendant le fonctionnement, le système détecte une aspiration de l'air insuffisante, le cycle termine par une erreur de système et exécute un cycle de refroidissement programmé. Le niveau minimum est réglé par le par. 107. Alarme active si la gestion du capteur d'aspiration est activée, en réglant le par. 101 à une valeur différente du 0.

14.19 ERREUR 19 ALARME SURTEMPÉRATURE

Cette fonction s'active à travers le paramètre de système 63. La température

de la carte est surveillée et si cette dernière dépasse les 70° pendant plus de 3 minutes, le poêle entre en refroidissement pour surchauffe.

15 OPÉRATIONS PRÉLIMINAIRES

15.1 CHARGEMENT DES GRANULÉS

La première opération à effectuer avant de mettre le poêle en marche est celle de remplir le réservoir de combustible (granulés) à l'aide, de préférence, d'une palette prévue à cet effet.

! Il faut faire attention à ne pas toucher les parties chaudes, si le combustible est réapprovisionné quand le poêle est en marche.

Nous conseillons de ne pas vider directement le sac dans le réservoir afin d'éviter de faire tomber la sciure ou d'autres corps étrangers qui pourraient compromettre le bon fonctionnement du poêle et de disperser les granulés en dehors du réservoir.

☞ S'assurer d'avoir bien refermé le couvercle du réservoir après avoir effectué l'opération de chargement des granulés. Un pressostat de sécurité (pour les modèles étanches) en vérifie la fermeture correcte (fig. 3.1) et met le poêle en état d'alarme si le couvercle reste ouvert plus de 20 secondes avec le poêle en marche.

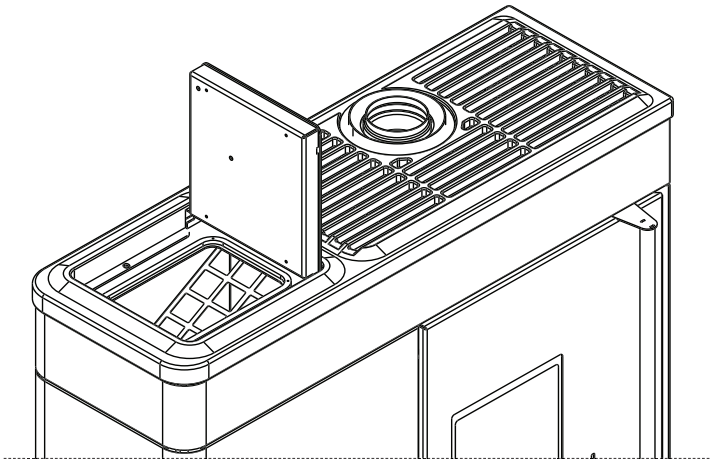

- 3.1 -

⚠ **ATTENTION : Ne pas introduire de combustible à l'intérieur des fentes d'aération.**

15.2 ALIMENTATION ÉLECTRIQUE

Brancher le poêle au réseau électrique, appuyer sur l'interrupteur placé au dos de celui-ci en le positionnant sur « I » (fig. 3.2). Si le branchement est correct, l'écran s'allume.

! Pour les longues périodes d'inutilisation, nous conseillons de positionner l'interrupteur (situé au dos du poêle) sur OFF (O).

☞ S'assurer de ne pas toucher le panneau de commande au moment où le poêle est alimenté.

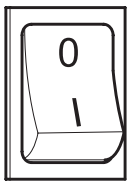

- 3.2 -

15.3 ALLUMAGE

⚠ Avant chaque allumage, vérifier que le brasier est complètement vide et correctement positionné à sa place.

Pour allumer le poêle, maintenir la touche ⏻ appuyée pendant quelques secondes.

⚠ Éviter d'allumer manuellement le poêle si le système d'allumage automatique ne fonctionne pas.

! Les mauvaises odeurs ou les fumées lors du premier allumage du poêle sont liées à l'évaporation ou le séchage de certains matériaux utilisés. Ce phénomène diminuera jusqu'à disparaître complètement.

Nous conseillons, pour les premiers feux, de bien aérer les pièces.

⚠ Ne pas verser les granulés directement dans le brasier.

POÊLE DE LA SÉRIE « HERMÉTIQUE » :
À chaque ouverture de la porte du foyer et du réservoir à granulés, éviter de la laisser trop longtemps ouverte afin d'éviter que le capteur de fermeture ne détecte la porte ouverte et qu'il ne déclenche l'alarme.

15.4 ARRÊT

Pour allumer le poêle, maintenir la touche ⏻ appuyée pendant quelques secondes.

☞ Pour effectuer un nouvel allumage, il est conseillé d'attendre que le poêle soit entièrement refroidi.

⚠ Nous recommandons d'éteindre le poêle en suivant les indications susmentionnées et d'éviter absolument de l'éteindre en le débranchant de l'alimentation électrique.

15.5 FONCTIONNEMENT AVEC SONDE D'AMBIANCE SUR LE POÊLE

Le poêle peut être allumé/éteint manuellement ou en mode programmé.

Le poêle régule la puissance en fonction de la température ambiante lue par la sonde (c'est-à-dire que le poêle essaie de maintenir la température souhaitée en consommant le moins possible).

Si l'utilisateur a activé la fonction « Stand-by », le poêle au lieu de réguler s'éteint dès qu'il a atteint la température programmée et se rallume quand la température ambiante descend en dessous du delta programmé.

Il est possible de programmer la température souhaitée dans la pièce avec les touches 🌡 ⊕ ⊖ .

PROBLÈME	CAUSE	SOLUTION	
L'écran de contrôle ne s'éclaire pas	Le poêle n'est pas alimenté	Vérifier que la fiche est correctement branchée au réseau.	UTILISATEUR
	Fusibles de protection de la prise électrique brûlés	Remplacer les fusibles de protection de la prise électrique (3,15A-250V).	TECHNICIEN
	Écran de contrôle défectueux	Remplacer l'écran de contrôle	TECHNICIEN
	Câble flat défectueux	Remplacer le câble flat.	TECHNICIEN
	Carte électronique défectueuse	Remplacer la carte électronique	TECHNICIEN
Aucun granulé n'arrive à la chambre de combustion	Réservoir vide	Remplir le réservoir	UTILISATEUR
	La porte du foyer ou du réservoir à granlés est ouverte	Fermer la porte du foyer et celle du réservoir à granulés et contrôler qu'il n'y a pas de granulés à proximité du joint.	UTILISATEUR
	Poêle obstrué	Nettoyer la chambre des fumées.	UTILISATEUR
	Vis sans fin bloquée par un corps étranger (clou, par exemple)	Nettoyer la vis sans fin.	TECHNICIEN
	Motoréducteur à vis sans fin cassé	Remplacer le moteur réducteur.	TECHNICIEN
	Vérifier sur l'écran qu'aucune « ALARME ACTIVÉE » ne s'est déclenchée	Faire réviser le poêle.	TECHNICIEN
Le feu s'éteint et le poêle s'arrête	Réservoir vide	Remplir le réservoir	UTILISATEUR
	Vis sans fin bloquée par un corps étranger (clou, par exemple)	Nettoyer la vis sans fin.	TECHNICIEN
	Granulés de mauvaise qualité	Changer le type de granulés.	UTILISATEUR
	Valeur de chargement en granulés trop basse « PHASE 1 »	Régler la valeur de chargement en granulés.	UTILISATEUR TECHNICIEN
	Vérifier sur l'écran qu'aucune « ALARME ACTIVÉE » ne s'est déclenchée	Faire réviser le poêle.	TECHNICIEN

PROBLÈME	CAUSE	SOLUTION	
Les flammes sont faibles et orange, Les granulés ne brûle pas correctement et la vitre se salit de noir	Air de combustion insuffisant	Contrôler les options suivantes : éventuelle obstruction pour l'entrée de l'air comburant au dos ou en dessous du poêle ; trous obstrués de la grille du brasier et/ou du casier du brasier avec une quantité de cendres excessive, faire nettoyer les hélices de l'aspirateur et la vis sans fin de ce dernier.	TECHNICIEN
	Évacuation obstruée	La cheminée d'évacuation est partiellement ou totalement obstruée. Contacter un fumiste pour vérifier le conduit entre l'évacuation du poêle et la sortie de toit. Procéder immédiatement au nettoyage.	TECHNICIEN
	Poêle obstrué	Procéder au nettoyage interne du poêle.	UTILISATEUR
	Rupture de l'aspirateur des fumées	Les granulés peuvent brûler même grâce à la dépression du conduit de fumée sans l'aide de l'aspirateur. Faire remplacer l'aspirateur des fumées le plus tôt possible. Faire fonctionner le poêle sans l'aspirateur des fumées peut être dangereux pour la santé.	TECHNICIEN
Le ventilateur échangeur continue à tourner même si le poêle a refroidi	Sonde température fumées défectueuse	Remplacer la sonde des fumées.	TECHNICIEN
	Carte électronique défectueuse	Remplacer la carte électronique.	TECHNICIEN
Cendres autour du poêle	Les joints de la porte sont défectueux ou abîmés	Remplacer les joints.	TECHNICIEN
	Les conduits de fumée ne sont pas hermétiques	Consulter un fumiste expert pour sceller immédiatement les raccords avec du silicone à hautes températures et/ou remplacer les tuyaux avec des autres répondant aux normes en vigueur. La canalisation des fumées non hermétique peut nuire à la santé.	TECHNICIEN
Le poêle est au régime maximum mais il ne chauffe pas	Température ambiante atteinte	Le poêle passe au régime minimum. Augmenter la température ambiante souhaitée.	UTILISATEUR
Le poêle est au régime et sur l'afficheur « Sur température fumées »	Température limite de sortie des fumées atteinte	Le poêle passe au régime minimum. Faire contrôler à un technicien.	TECHNICIEN
Le conduit de fumée du poêle fait condensation	Température fumées basse	Vérifier que conduit de fumée n'est pas obstrué.	UTILISATEUR
		Augmenter la puissance réduite du poêle (alimentation des granulés et tours ventilateur).	UTILISATEUR
		Installer le godet de récupération de la condensation.	TECHNICIEN

16 NETTOYAGE

Les opérations de nettoyage peuvent être effectuées par l'utilisateur à condition que toutes les instructions indiquées dans le présent manuel soient lues et bien comprises.

⚠ Il est recommandé d'effectuer le nettoyage avec le poêle éteint et froid.

Ouverture de la porte

Pour la porte, agir sur le levier d'ouverture en utilisant un gant de protection des hautes températures.

Nettoyage de l'intérieur du foyer

Une fois par jour ou bien avant chaque allumage, il est nécessaire de vérifier que le brasier est propre pour assurer le libre passage de l'air de combustion par les trous du brasier.

Enlever la cendre qui se dépose à l'intérieur du brasier (fig. 1).

Si nécessaire, extraire le tiroir à cendres et le vider, nettoyer le casier de rangement (fig. 1).

☞ L'utilisation d'un aspirateur à cendres peut simplifier les opérations de nettoyage.

Nettoyage de la chambre des fumées

Le nettoyage de la chambre des fumées doit être effectué tous les 2 mois ou quand cela s'impose.

Après avoir nettoyé le brasier, l'enlever de son logement et nettoyer le casier (fig. 2).

Extraire le tiroir à cendres et aspirer à l'aide d'un aspirateur à cendres les résidus présents dans le logement qui contient le tiroir.

⚠ ATTENTION : pour nettoyer le circuit des échangeurs et la caisse des fumées, s'adresser à un centre d'assistance agréé.

Nettoyage du circuit des fumées

Il faut, tous les 400 kg de granulés brûlés une fois par saison, nettoyer les éventuels dépôts qui se sont formés dans le circuit des fumées (fig. 3).

Nettoyage de la vitre

Le nettoyage doit être effectué à l'aide d'un chiffon humide ou avec du papier humidifié et passé dans les cendres (fig. 4).

Frotter jusqu'à e que la vitre soit propre.

Ne pas nettoyer la vitre pendant le fonctionnement du poêle et ne pas utiliser d'éponges abrasives.

Nous conseillons de nettoyer la vitre du foyer une fois par jour.

Nettoyage du conducteur des fumées

Il faut, tous les 400 kg de granulés brûlés une fois par saison, nettoyer les éventuels dépôts qui se sont formés dans les conduits d'évacuation des fumées.

Nettoyer la suie une fois par an avec des brosses prévues à cet effet.

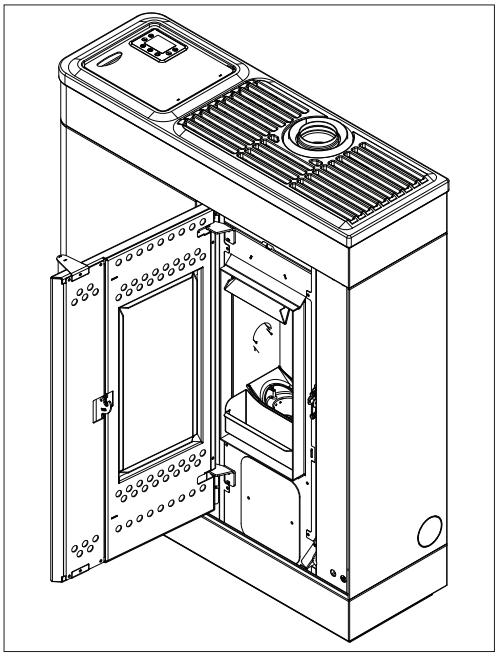

Afb. 1

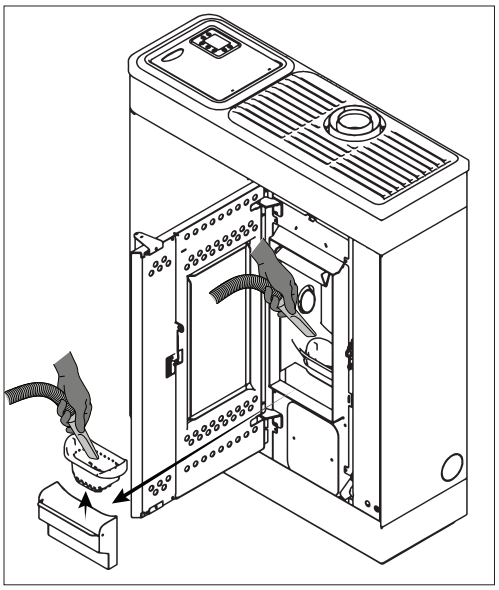

Afb. 2

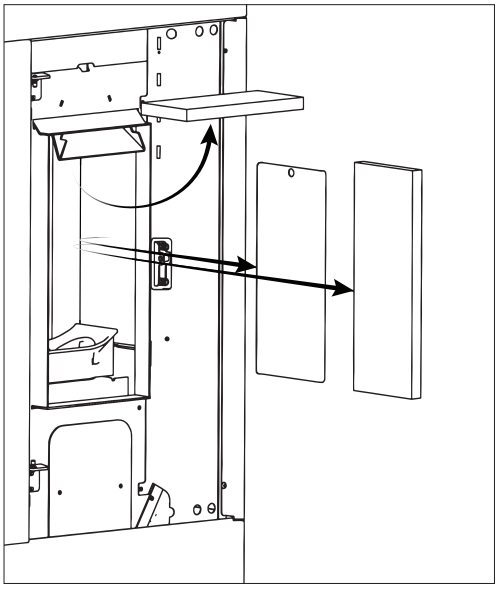

Afb. 3

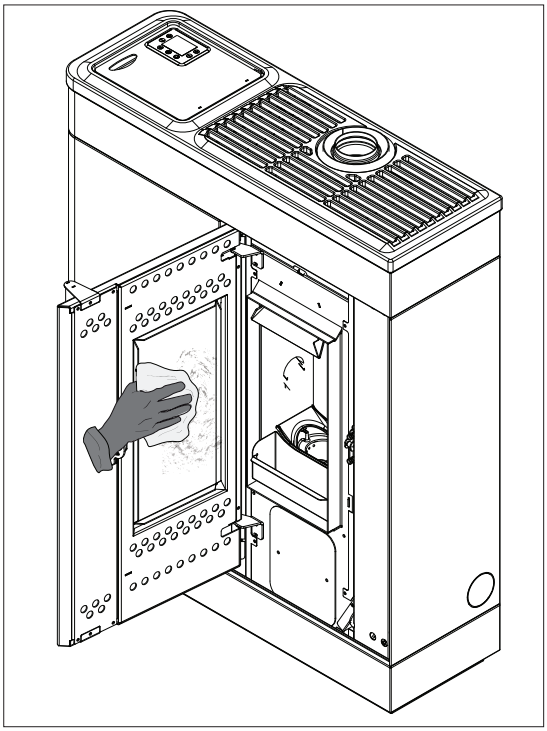

Afb. 4

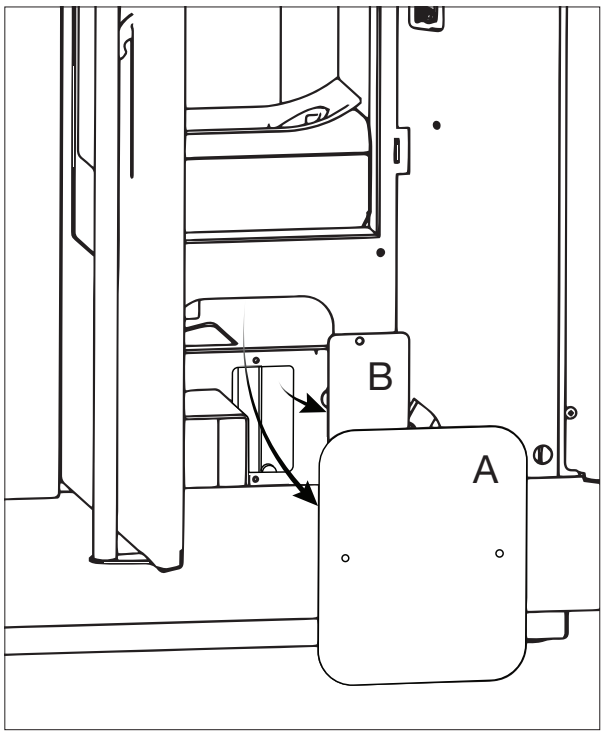

Afb. 5

L'opération de nettoyage doit être effectuée par un fumiste spécialisé qui se chargera de nettoyer la cheminée, le conduit de fumée et la sortie de toit et se chargera aussi d'en contrôler l'efficacité et de relâcher une déclaration écrite attestant l'état de l'installation. Cette opération doit être effectuée au moins une fois par an.

Ouvrir la porte, dévisser les vis et retirer le bouchon extérieur A, dans un deuxième moment , retirer même le bouchon intérieur B. Aspirer les résidus présentes dans le logement avec un aspirateur à cendre approprié (fig.5).

Dévisser les deux vis et retirer le bouchon C présent dans l'arrière du poêle. Insérer le goupillon à l'intérieur du tuyau pour retirer les dépôts attaches au circuit des fumées (fig.6).

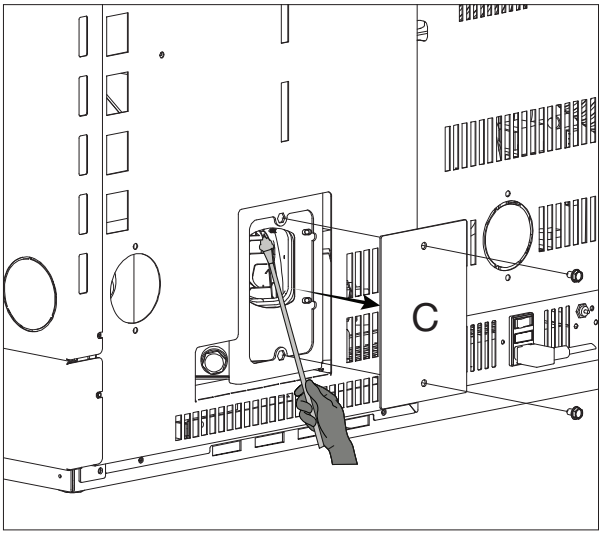

Afb. 6

Nettoyage du réservoir et de la vis sans fin

À chaque approvisionnement en granulés, contrôler l'éventuelle présence de farine/sciure ou d'autres déchets au fond du réservoir. Si présent, il faut les aspirer avec un aspirateur.

⚠ La grille de protection des mains ne doit jamais être démontée. Nettoyer le fond du réservoir et la partie visible de la vis sans fin.

Nettoyage des parties en métal peint

Pour le nettoyage des parties en métal peint, utiliser un chiffon doux. Ne jamais utiliser des produits dégraissants comme de l'alcool, les diluants, l'acétone, l'essence car ils endommageraient irrémédiablement la peinture.

17 CANALISATION AIR CHAUDE

Le poêle, dans les modelés prédisposes pour la canalisation, est équipée d'un ventilateur centrifuge adapte pour canaliser l'air dans les environnements limitrophes. De série, l'air sort de la buse dans l'arrière du poêle. Si nécessaire, il est possible configurer la sortie canalisée dans le cote droit du poêle à l'aide d'une courbe à 90°.

Il est également possible, si nécessaire, utiliser le ventilateur (B) comme une deuxième canalisation.

En tournant le ventilateur (B), il est possible de sortir avec un tuyau d'air de canalisation d'un diamètre de 60 mm depuis l'arrière du poêle.

Suivre étape par étape les instructions pour tourner le ventilateur. (Fig. 2)

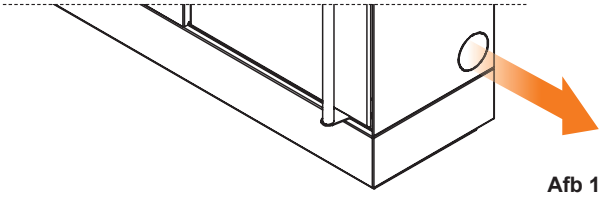

Afb 1

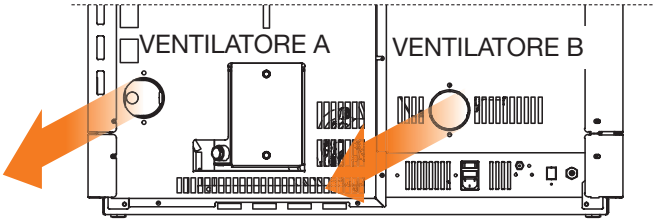

Afb 2

! L'opération de canalisation peut être rendue indépendante pour la sortie droite e gauche avec la même opération indiquée ci-dessous :

SORTIE LATERALE DROITE

- Ouvrir la porte et dévisser les deux vis dans la partie avant du cote et les deux vis dans la partie postérieure du cote.
- Inserer la courbe à 90°
- Retirer avec le coupe-fil le bouchon sur le coté

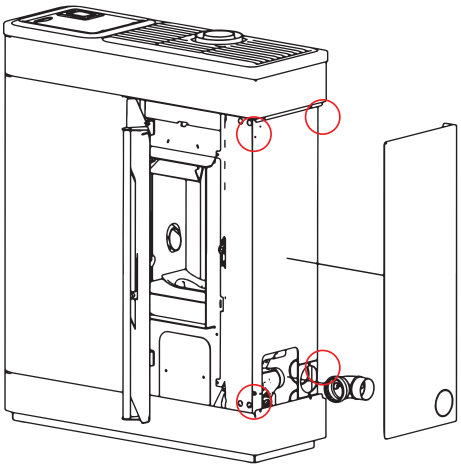

17.1 ROTATION VENTILATEUR SORTIE POSTERIEURE

- Retirer le dos «A»
- Retirer le tuyau flexible qui relie le ventilateur au tuyau D.60
- Dévisser les vis qui fixent l'étrier «B» et le moteur
- Tourner le ventilateur de 90° avec la bouche du ventilateur face au dos
- Revisser les vis
- Fixer le carter
- Couper avec le coupe-fil le bouchon sur le dos
- Installer le dos «A»

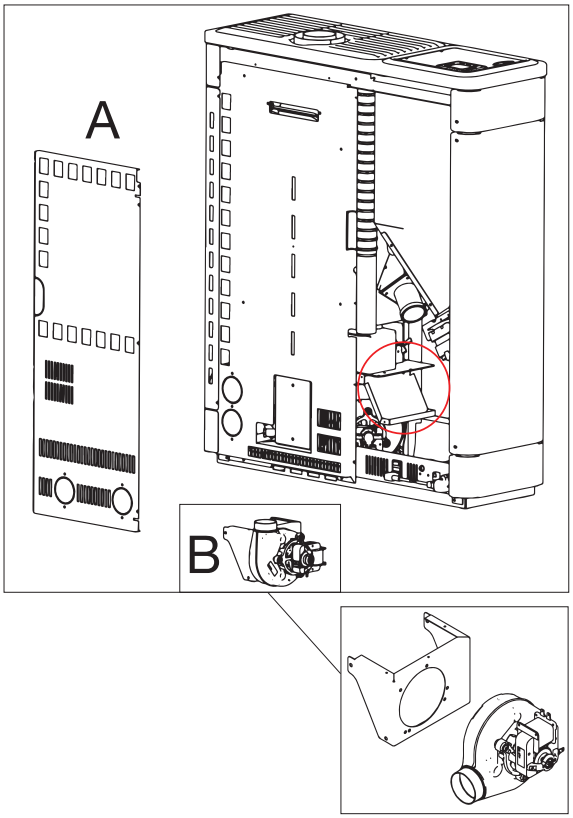

! Pour la canalisation, il est recommandé de ne pas dépasser les 6 mètres de tuyau et 3 coudes de 90°, l'air chaud pourrait de son efficacité.

- Utiliser des tuyaux ayant un diamètre de 60 mm avec des parois internes lisses.
- Si les tuyaux passent à travers des parois froides, calorifuger le tuyau avec du matériau isolant.
- Dans la bouche de sortie, mettre une grille de protection à mailles larges avec une surface nette totale minimale de 40 cm^2.
- Après les 6 mètres de tuyau, la portée d'air peut être variable.

⚠ **Utiliser des tuyaux résistants à la chaleur avec une température maximale à atteindre de 200°C.**

Il est interdit d'utiliser des tuyaux en plastique ou produits dérivés.

LEGENDA TARGHETTA MATRICOLA – LEGEND PRODUCT LABEL BESCHREIBUNG TYPENSCHILD - LÉGENDE ÉTIQUETTE PRODUIT LEYENDA PLACA DE CARACTERISTÍCAS

ITALIANO	ENGLISH	DEUTSCH	FRANÇAIS	ESPAÑOL
Combustibile	Fuel type	Brennstoff	Combustible	Combustible
Potenza termica nominale all'ambiente	Nominal space heat output	Max. Raumnennwärmeleistung	Puissance thermique nominale à l'air	Potencia nominal a la aìre
Potenza termica ridotta all'ambiente	Reduced space heat output	Raumteilwärmeleistung	Puissance thermique partielle à l'air	Potencia parcial a la aìre
Potenza nominale all'acqua	Nominal heat output to water	Wasserseitig Max. Nennwärmeleistung	Puissance nominale à l'eau	Potencia nominal al agua
Potenza ridotta all'acqua	Reduced heat output to water	Wasserseitig Teilwärmeleistung	Puissance réduite à l'eau	Potencia parcial al agua
Pressione massima di esercizio	Maximum operating waterpressure	Maximaler Betriebsdruck	Pression maximale de fonctionnement	Presìon màxima de utilizaciòn
Rendimento alla nominale	Efficiency at nominal heat output	Wirkungsgrad Nennwärmel	Rendement à la puissance nominale	Rendimiento a potencia nominal
Rendimento alla potenza ridotta	Efficiency at reduced heat output	Wirkungsgrad Teillast	Rendement à la puissance réduite	Rendimiento a potencia parcial
Emissioni di CO alla potenza nominale (13% O_2)	CO emmissions at nominal heat output (13% O_2)	Emissionen bei CO Nennwärmel (13% O_2)	Émissions de CO à la puissance nominale (13 % O_2)	Emisiones de CO (ref. 13% O_2) a potencia nominal
Emissioni di CO alla potenza ridotta (13% O_2)	CO emmissions at partial heat output (13% O_2)	Emissionen bei CO Teillast (13% O_2)	Émissions de CO à la puissance réduite (13 % O_2)	Emisiones de CO (ref. 13% O_2) a potencia parcial
Distanza minima da materiali infiammabili	Distance between sides and combustible materials	Mindestabstand zu brennbaren Bauteilen mind.	Distance minimale des matériaux inflammables	Distancia mínima con materiales inflammables
Tensione	Voltage	Spannung	Tension	Tensión
Frequenza	Frequency	Frequenz	Fréquence	Frecuencia
Potenza Max assorbita in funzionamento	Maximum power absorbed when working	Max. aufgenommene Leistung (Betrieb)	Puissance max absorbée durant le fonctionnement	Potencia máxima utilizada en fase de trabajo
Potenza Max assorbita in accensione	Maximum power absorbed for ignition	Max. aufgenommene Leistung (Zündung)	Puissance maximale absorbée lors de l'allumage	Potencia máxima utilizada en fase de arranque
L'apparecchio non può essere utilizzato in una canna fumaria condivisa	The appliance cannot be used in a shared flue	Ofen kann nicht mit andere in ein gemeinsames Kamin funktionieren	L'appareil ne peut pas être utilisé avec un conduit des fumées partagé avec d'autres appareils	No se puede utilizàr el aparato en canòn compartido
Leggere e seguire le istruzioni di uso e manutenzione	Read and follow the user's instructions	Bedienungsanleitung lesen und befolgen	Lire et respecter les instructions d'utilisation et d'entretien	Lean y sigan el manual de instruciones
Usare solo il combustibile raccomandato	Use only recommended fuel	Brennstoff verwenden Nur den vorgeschriebenen	Utiliser uniquement le combustible recommandé	Utilizen solamente combustibles otorgados

SCHEMA ELETTRICO - WIRING DIAGRAMS - ELEKTRISCHER SCHALTPLAN SCHÉMA DE CÂBLAGE - DIAGRAMA DE CABLEADO

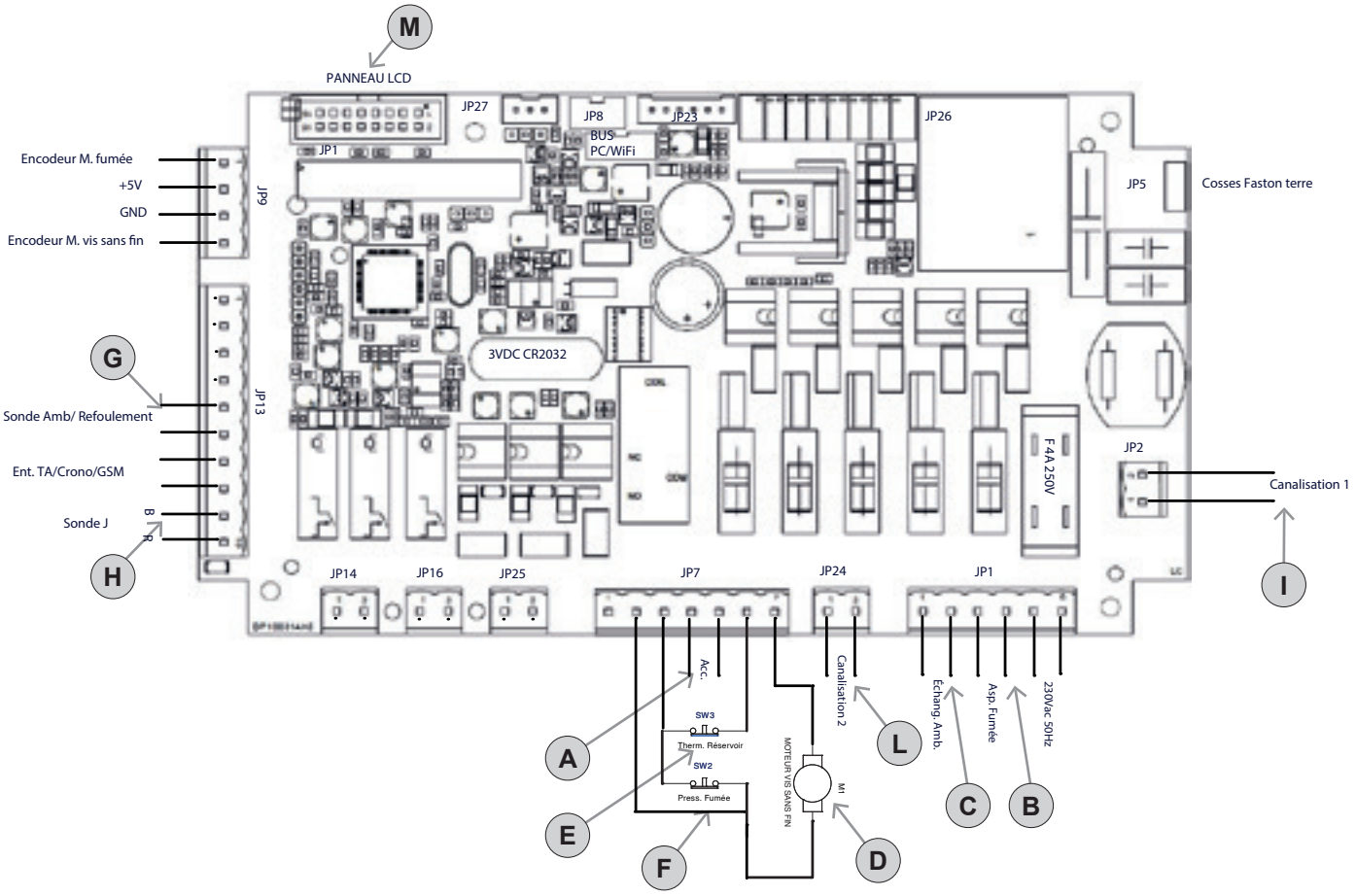

	ITALIANO	ENGLISH	FRANCAIS	NEDERLANDS	ESPAÑOL
A	Resistenza ad incandescenza	Igniter	Resistance	Gloei-weerstand	Resistencia
B	Ventilatore scarico fumi	Exhaust fan	Extracteur des fumees	Rookafvoerventilator	Turbina expulsion humos
C	Dosatore caricamento	Feeding system	Systeme d'alimentation	Laden doseerder	Dosador
D	Termostato di sicurezza	Thermostat	Thermostat	Veiligheidsthermostaat	Termostato
E	Pressostato	Vacuum switch	Pressostat	Drukschakelaar	Presostato
F	Sonda ambiente	Room probe	Sonde ambiant	Omgevingssonde	Sonda ambiente
G	Sonda fumi	Flue probe	Sonde des fumees	Rookmelder	Sonda humos
H	Canalizzato 1	Ducted 1	Conduit 1	Kanaal 1	Canalizado 1
I	Ambiente/Canalizzato	Ducted 2	Conduit 2	Kanaal 2	Canalizado 2
L	Cavo collegamento display	Display connection cable	Câble de connexion d'écran	Schermverbindingska-bel	Cable de conexión de pantalla

FINE 14.3

DESCRIZIONE - DESCRIPTION - DESCRIPTION - BESCHREIBUNG - DESCRIPCION

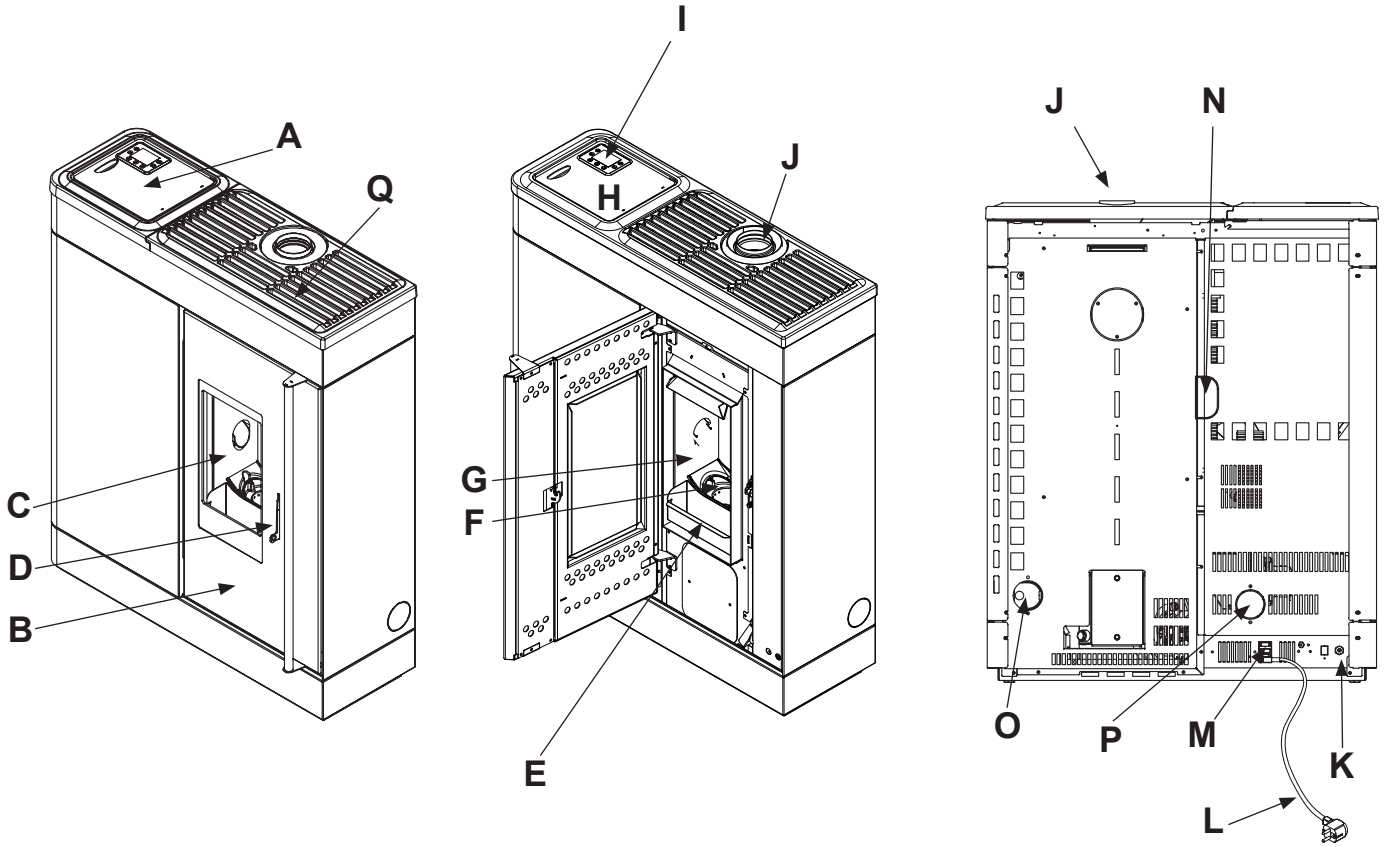

	ITALIANO	ENGLISH	FRANCAIS	NEDERLANDS	ESPAÑOL
A	Coperchio serbatoio	Pellet lid	Couvercle du reservoir	Tankdeksel	Tapa del depósito
B	Portina focolare	Firebox door	Porte foyer	Openhaarddeur	Puerta del hogar
C	Vetro portina	Glass panel	Vitre porte	Deurglas	Vidrio puerta
D	Maniglia di apertura	Handle	Poignee	Openingshendel	Manija
E	Cassetto cenere	Ash drawer	Tiroir a cendres	Optionele aslade	Cajon de ceniza
F	Braciere	Burning pot	Brasier	Brander	Brasero
G	Parete focolare	Fireplace	Foyer	Vuurwand	Hogar
H	Serbatoio pellet	Fuel hopper	Reservoir pellet	Pellettank	Tanque pellet
I	Display	Display	Tableau	Scherm	Panel
J	Tubo di Rookafvoer	Flue	Tuyau d'evacuation des fumees	Rookafvoerslang	Tubo salida humos
K	Sonda ambiente	Probe	Sonde ambiant	Omgevingssonde	Sonda ambiental
L	Cavo di alimentazione	Power cord	Cable d' alimentation	Netsnoer	Cable de alimentación
M	Interruttore di accensione	Main switch	Interrupteur general	Ontstekingsschakelaar	Interruptor
N	Tubo aria comburente	Air intake	Tube pour l'air comburant	Verbrandingsluchtslang	Tubo aire comburente
O	Uscita canalizzato 1	Ducted outlet 1	Sortie canalisée 1	Kanaal 1	Salida canalizada 1
P	Uscita canalizzato 2	Ducted outlet 2	Sortie canalisée 2	Kanaal 2	Salida canalizada 2
Q	Uscita aria ambiente	Ambient air outlet	Sortie d'air ambiant	Omgevingsluchtuitlaat	Salida de aire ambiente

FINE 14.3

CARATTERISTICHE TECNICHE / TECHNICAL FEATURES / CARACTÉRISTIQUES TECHNIQUES / TECHNISCHE EIGENSCHAFTEN / CARACTERÍSTICAS TÉCNICAS / TEKNISKE SPECIFIKATIONER

	Min	Max
Puissance thermique introduite	2,7 kW	14,3 kW
Puissance thermique globale (délivrée)	4128 kcal/h 2,5 kW	10234 kcal/h 13 kW
Rendement	93,3 %	91,3 %
Température des fumées	70,9 °C	171,1 °C
Débit des fumées	3,35 g/s	7,49 g/s
Consommation horaire de combustible	0,557 kg/h	2,963 kg/h
Autonomie horaire	39 /h	7 /h
Volume chauffable 18/20°C coeff. 0,045 kW	66 m^3	343 m^3
Émissions de CO (à 13 % de O_2)	209 mg/Nm^3	109 mg/Nm^3
Émissions CO (13 % O_2)	0,017 Vol.-%	0,009 Vol.-%
Émissions OGC (13 % O_2)	3 mg/Nm^3	1 mg/Nm^3
Émissions NOx (13 % O_2)	105 mg/Nm^3	141 mg/Nm^3
Tirage du conduit de fumée	10 Pa	12 Pa
Contenu moyen poussières (13 % O_2)	14,9 mg/Nm^3	
Dimensions (Largeur x Profondeur x Hauteur)	92 x 35 x 112 cm	
Distances minimums de sécurité (Frontale – Latérale – Postérieure)	100 / 20 / 5 cm	
Sortie fumée	80 mm	
Prise d'air externe	Ø 10 cm	
Carburant	Wood Pellet	
Tirage minimum pour dimensionnement du poêle	0.0 Pa	
Poêle adapté aux locaux d'une surface non inférieure à	30 m^3	
Capacité du réservoir d'alimentation	22 kg	
Poids	148 kg	
Débit maximum du ventilateur tangentiel en option	134,4 m^3/h cad.	
Classe énergétique	**A+**	
Stufa con circuito di combustione ermetico - Stove provided with sealed burning circuit Appareils à circuit de combustion étanche - Raumluftunabhängiger Ofen - Estufa con circuito de combustión hermética		

REQUISITI ELETTRICI, ELECTRICAL REQUIREMENTS, STANDARDS ÉLECTRIQUES STROMDATEN, REQUISITOS ELÉCTRICOS, STRØMKRAV	
Tension	230 V
Fréquence	50 Hz
Puissance max absorbée durant le fonctionnement	135 W
Puissance absorbée à l'allumage électrique	320 W

FINE 14.3

RIMOZIONE DALLA PALETTA - SCOOP REMOVAL - VERWIJDEREN VAN PALLET PELLET DEPLACEMENT - REMOCION PALETA

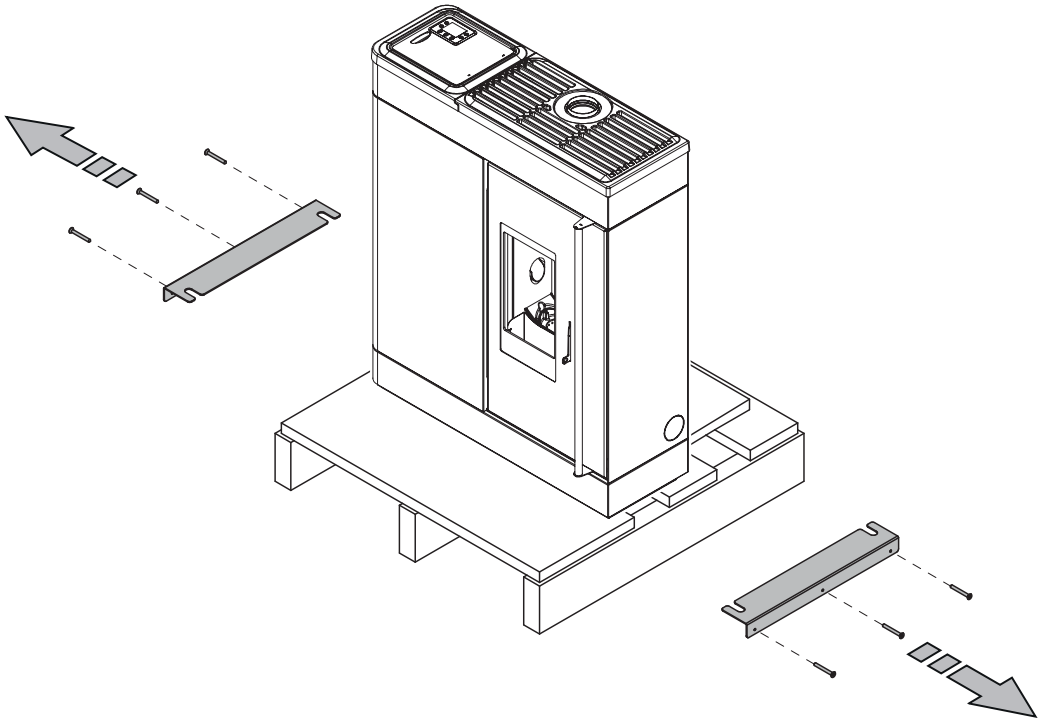

DISTANZA MINIMA DAI MATERIALI COMBUSTIBILI - MINIMUM DISTANCE FROM COMBUSTIBLE MATERIALS MINIMALE AFSTAND TOT BRANDBARE MATERIALEN - DISTANCE MINIMALE À PARTIR DE MATÉRIAUX COMBUSTIBLES DISTANCIA MÍNIMA DE MATERIALES COMBUSTIBLES

	[cm]
X1	100
X2	5
Y1	20
Y2	20
Z	100

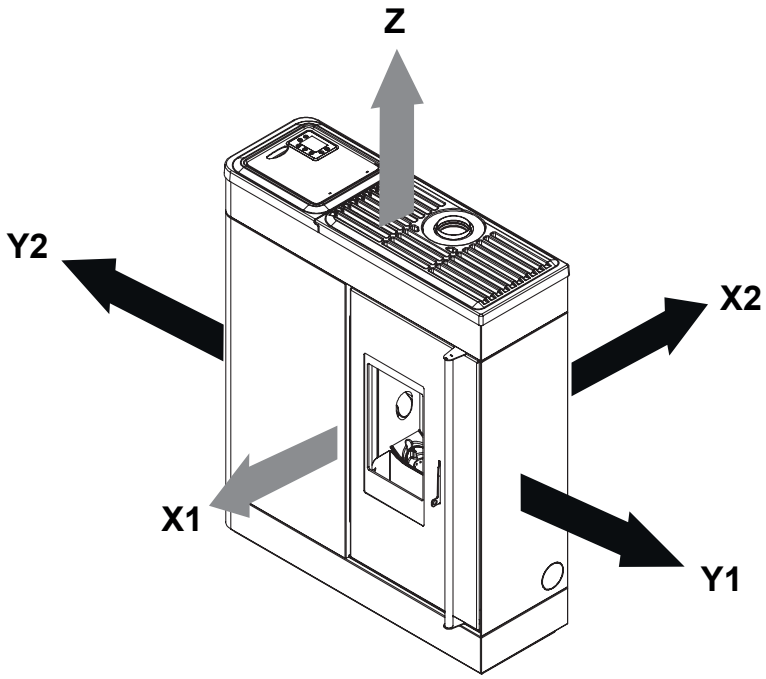

Les images du produit sont purement indicatives

FINE 14.3

DIMENSIONI - DIMENSIONS - AFMETINGEN
DIMENSIONS - DIMENSIONES

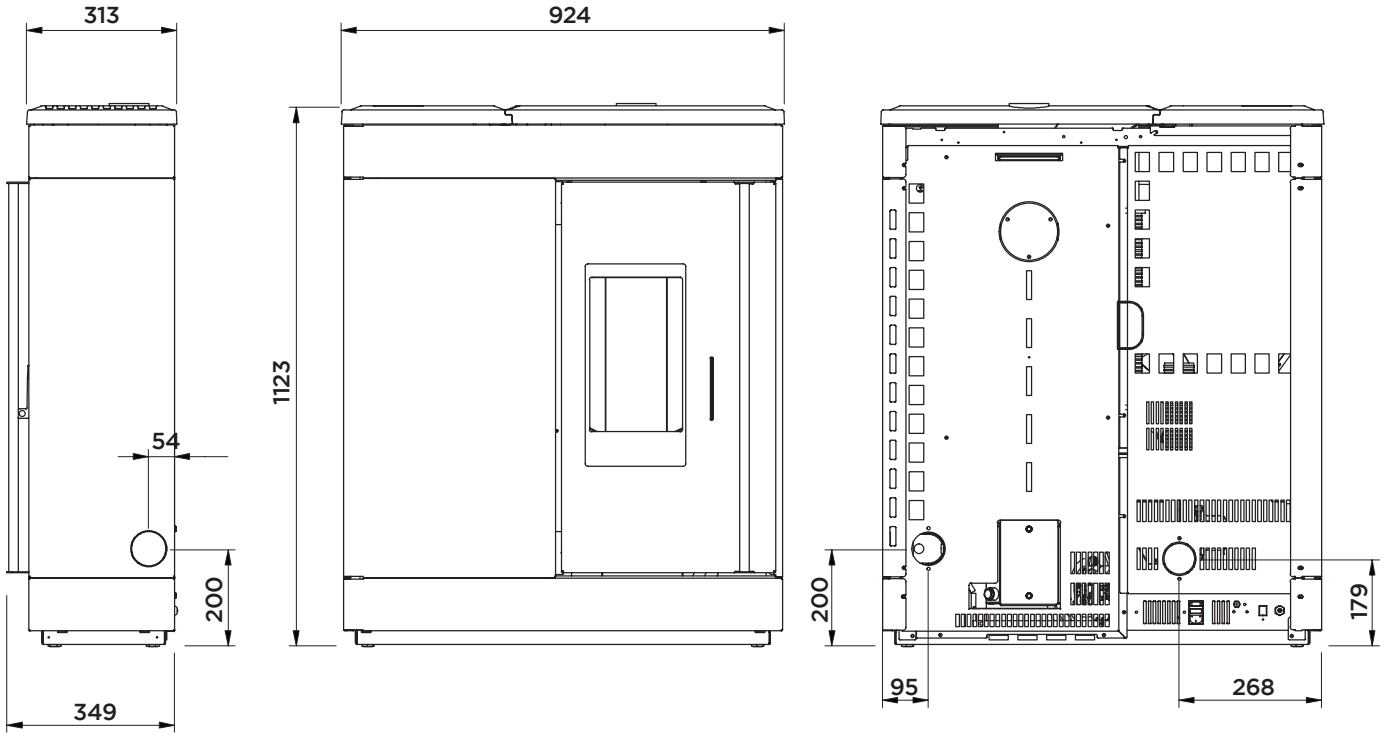

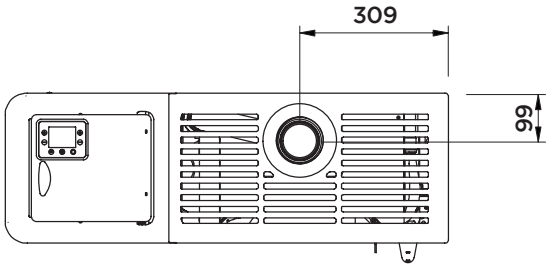

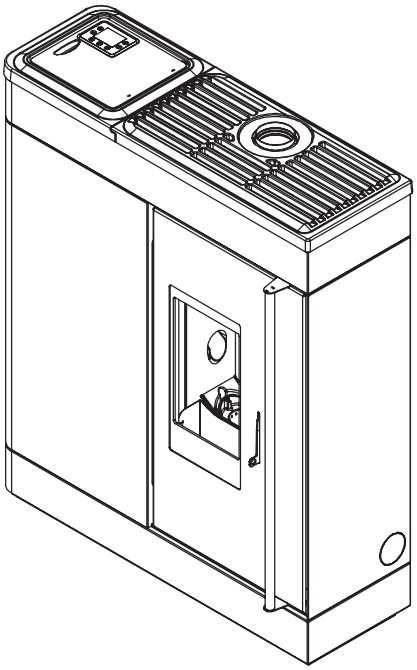

Dimensioni (**mm**)**-** Dimensions (**mm**) - afmetingen (**mm**)
Dimensions (**mm**) - Dimensiones (**mm**)

18 OLITIQUE DE REMPLACEMENT SOUS GARANTIE ET REMBOURSEMENT MARCHANDISE

Delka srl commercialise des poeles, des outils liés au fonctionnement des memes, des pièces détachées qu'en retablissent le fonctionnement convenablement, ci-après denommés MARCHANDISE.

Delka Srl reconnait le remplacement **sous garantie** de la marchandise seulement sous les suivantes conditions et pour les pièces détachées indiquées à la page suivante:

- acceptation du colis sous réserve de contrôle et contestation spécifique au coursier

Au cas où, au moment de la livraison, l'emballage soit parfaitement intact, et donc il n'existe pas la possibilité de constater les dommages:

- Le Client est tenu de déclarer et de démontrer, en fournissant le matériel photographique, que l'emballage était intact et qu'il ne permettait pas la détection des dommages de la marchandise à l'intérieur.
- Il est indispensable de conserver l'emballage pour pouvoir démontrer qu'à l'extérieur, il n'y avait aucun dommage, écrasement ou déformation, en attendant que le dossier soit accepté ou rejeté. En cas de remplacement, le matériau doit être emballé dans l'emballage d'origine.

Procédée à suivre en cas de colis endommagé ou déformé

- Signer la preuve de livraison (POD) en posant une réserve spécifique rélative à l'endommagement et à la requéte de remboursement. La mention "acceptation sous réserve" est insuffisante et ne garantit pas l'ouverture du dossier pour le remboursement.
- Prendre des fotos et communiquer l'endommagement à Delka Srl.
- Dès que le transporteur nous confirmera votre signalement, Delka Srl remplacera ou répara le produit endommagé. Conservez la preuve du signalement au transporteur ainsi que la preuve d'achat.

Procédée à suivre en cas de colis pas endommagé ou déformé mais produit endommagé

- Prendre des photos et communiquer l'endommagement à Delka Srl dans le plus bref délai.
- Les déclarations arrivées 8 jours après la livraison ne seront pas prises en considération ainsi que le remboursement.
- Le Client est tenu à déclarer et démontrer que l'emballage était intact et qu'il ne permettait pas la détection des dommages de la marchandise à l'intérieur. Le client doit également conserver l'emballage en attendant que le dossier soit accepté ou rejeté. En cas de remplacement, la marchandise doit être emballée dans l'emballage d'origine.
- Delka Srl prendera contact avec le Client pour le remplacement des pièces endommagées au plus tard 5 jours après la réception de la déclaration

PIECES DETACHEES SOUS GARANTIE ET HORS GARANTIE	
PIECES DETACHEES SOUS GARANTIE	
1. CABLES ELECTRIQUES	2 ANS
2. PRISES ELECTRIQUES	2 ANS
3. PEINTURE À BASSE TEMPÉRATURE	2 ANS
4. RESISTENCE	1 AN
5. PEINTURE À HAUTE TEMPÉRATURE	6 MOIS
PIECES DETACHEES HORS GARANTIE	
1. VITRES	
2. CERAMIQUE	
3. VERMICULITES	
4. REFRACTAIRES	
5. JOINTS	
6. BRASERO – CREUSET	
7. CENDRIER	
8. BROCHES (pièce détachable)	
9. BOUCLES (pièce détachable)	
10. GRILLE EN FONTE (pièce détachable)	
11. LECHEFRITE FOUR (pièce détachable)	
12. CLOISONS TOURNE-FUMEE (pièce détachable)	
EXCLUSION TOTALE DE GARANTIE	
1. Si le poêle est installé hors d'environnements doméstiques	
2. Si le poêle n'est pas installé aux normes	
3. Si l'on programme pas le nettoyage	
4. Si l'on constate une mauvaise utilisation	
5. Si la documentation qui certifie la garantie n'est pas présente (manque de ticket - factures - etc)	

TERMOVANA by DELKA srl
Via Crevada, 63
31020 Refrontolo (TV) Italy
www.termovana.it

FINE 14.3 - 10/2023 - TV - ITALY

La Ditta DELKA non si assume alcuna responsabilità per eventuali errori del presente opuscolo e si ritiene libera di variare senza preavviso le caratteristiche dei propri prodotti.

DELKA accepts no liability for any mistakes in this handbook and is free to modify the features of its products without prior notice.

Het bedrijf DELKA aanvaardt geen verantwoordelijkheid voor eventuele fouten in deze brochure en acht zich vrij om de kenmerken van zijn producten zonder voorafgaande kennisgeving te wijzigen.

DELKA décline toute responsabilité en cas d'erreurs dans la présente documentation et conserve la faculté de modifier sans préavis les caractéristiques de l'appareil.

La empresa DELKA no se responsabiliza de los errores eventuales de este manual y tiene el derecho de modificar sin previo aviso las características de sus productos.