NEW

TermoVana WOOD

VITRE 7.5

Foyer en vermiculite haute densité

Sortie supérieure des fumées

Poignée anti-brûlure

WOOD

VITRE 7.5

TermoVana

* EN COURS DE CERTIFICATION

A+ ENERGY LABELLING

CE EN 13240:2001

ECO DESIGN 2022

flamme VERTE Le label du chauffage au bois

Appareil de classe 7★

VITRE 7.5

Classe énergétique	A+
Conformité	EN 13240:2001
Dimensions	L 51 x P 41,2 x H 112 cm
Poids du poêle	kg 121
Puissance calorifique nominale	kW 7,5
Rendement énergétique %	kW 84,2 %
Émissions de CO	0,08 %
Diamètre de sortie de fumée	Ø 150 mm
Consommation	2,3 kg / h
Volume de chauffe m³	175 m³
Carburant	Legna / Wood - L 33 cm

PLUS

- Sortie de fumée supérieure
- Vitre céramique
- Porte panoramique
- Foyer en vermiculite haute densité
- Réglage de l'air de combustion
- Tiroir à cendres
- Compartiment à bois
- Prise de l'air de combustion de l'extérieur

FINITIONS

Métal
Rouge mat

Métal
Noir mat

Métal
Taupe mat

DIMENSIONS

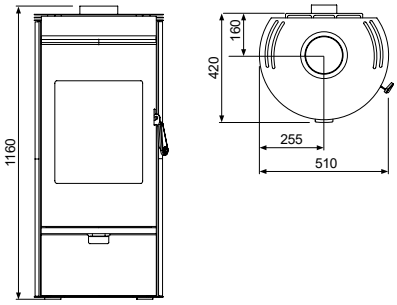

VITRE 7.5
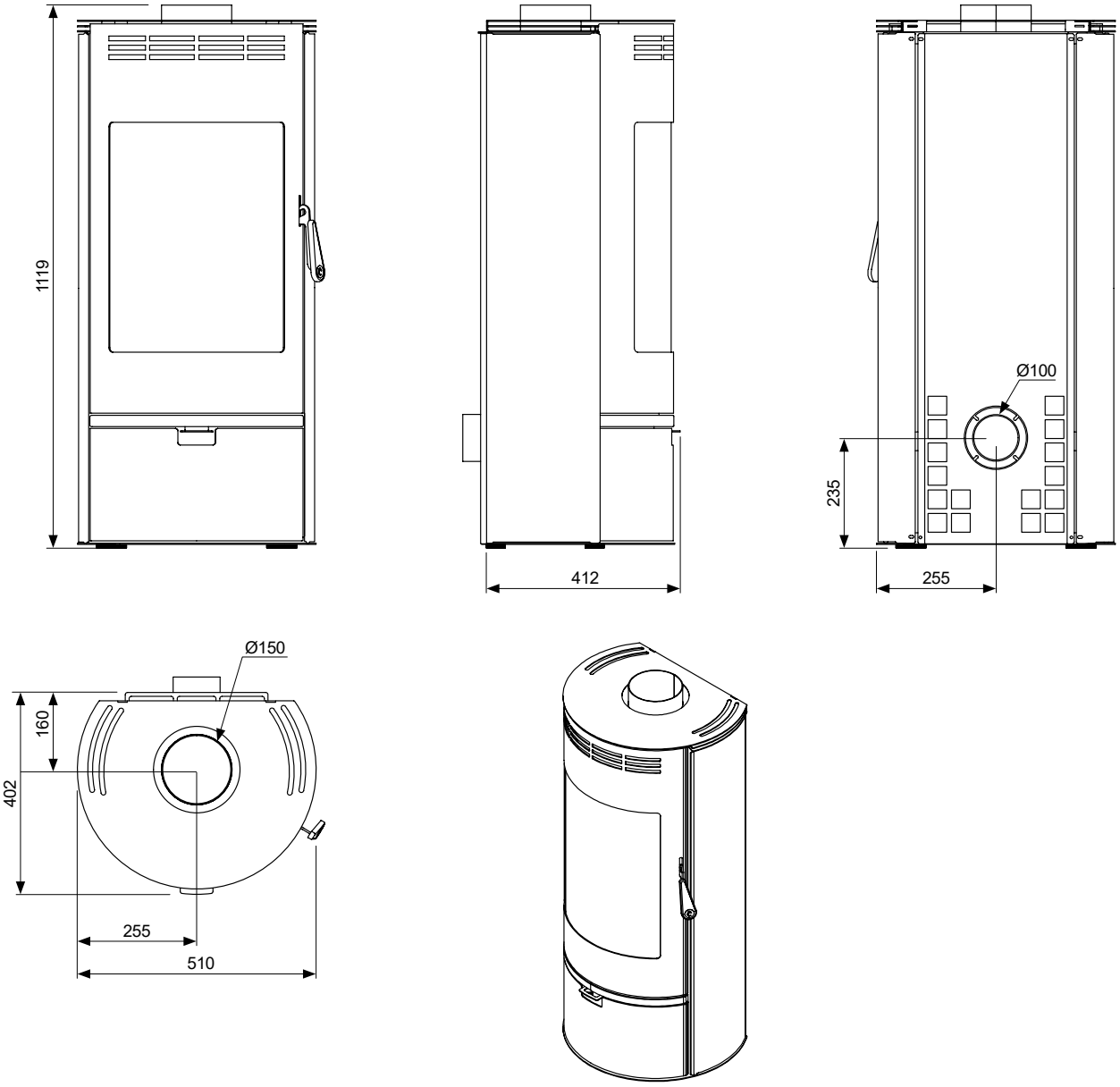
WOOD